RIVAL POWERSPORTS

EN	INSTALLATION MANUAL REAR BUMPER
DE	MONTAGEEINLEITUNG FÜR
RU	ИНСТРУКЦИЯ ПО УСТАНОВКЕ ЗАДНЕГО БАМПЕРА

For: TGB Blade 1000 (2020-2023; 2023-)

444.9994.1

30 min

15 min

WWW.RIVAL4X4.COM WWW.RIVALPOWERSPORTS.RU

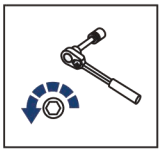

EN Regular fasteners
DE Originale montageteile
RU Штатный крепеж

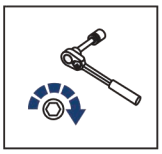

EN Regular fasteners
DE Originale montageteile
RU Штатный крепеж

EN Screw a several turns
DE Für wenigen Umdrehungen befestigen
RU Вкрутить на несколько оборотов

EN Loosen bolts
DE Bolzen lockern
RU Выкрутить на несколько оборотов

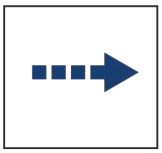

EN Movement Arrow
DE Bewegungsrichtung
RU Движение

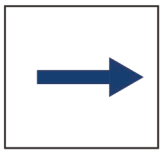

EN Location/Position Arrow
DE Amordrung/Positionsrichtung
RU Расположение

EN Screw Arrow
DE Drehungsrichtung
RU Поворот

EN Ratchet DE Ratsche RU Трещётка	S - 12; S - 13; S - 14; S - 17	HEX S - 5; S - 4	EN Office Knife DE Büromesser RU Канцелярский нож

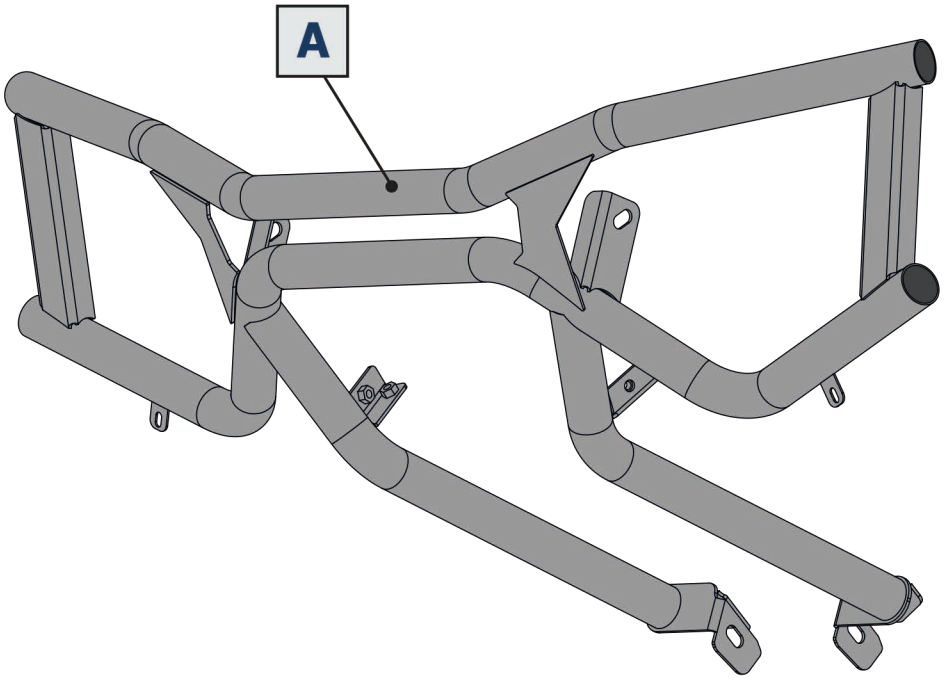

1 x1	2 x1	3 M6x20 x2	4 M8x20 x4	5 M8x20 x6	6 Ø6 x4
7 Ø8 x12	8 M6 x2	9 M8 x2			

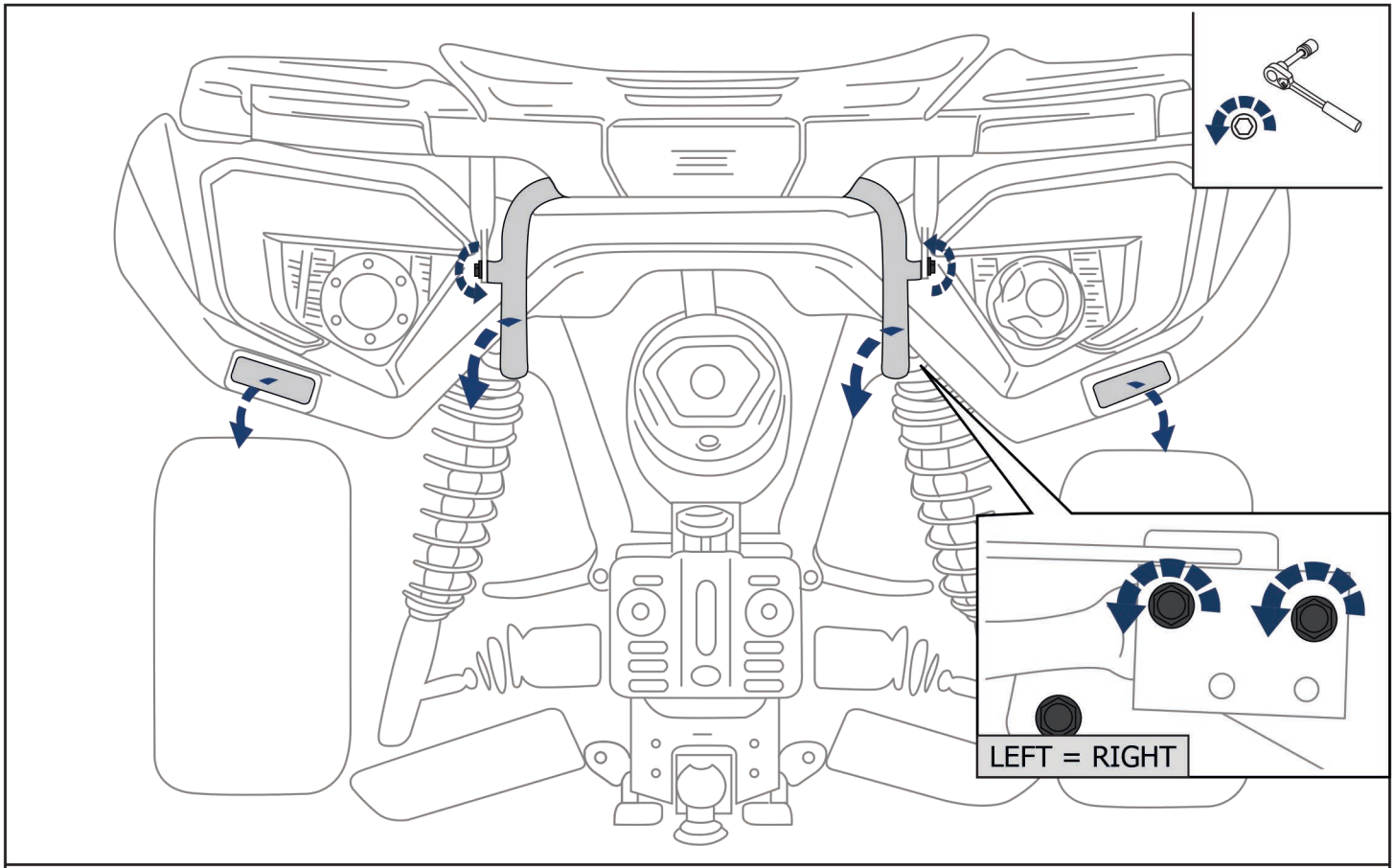
LEFT = RIGHT

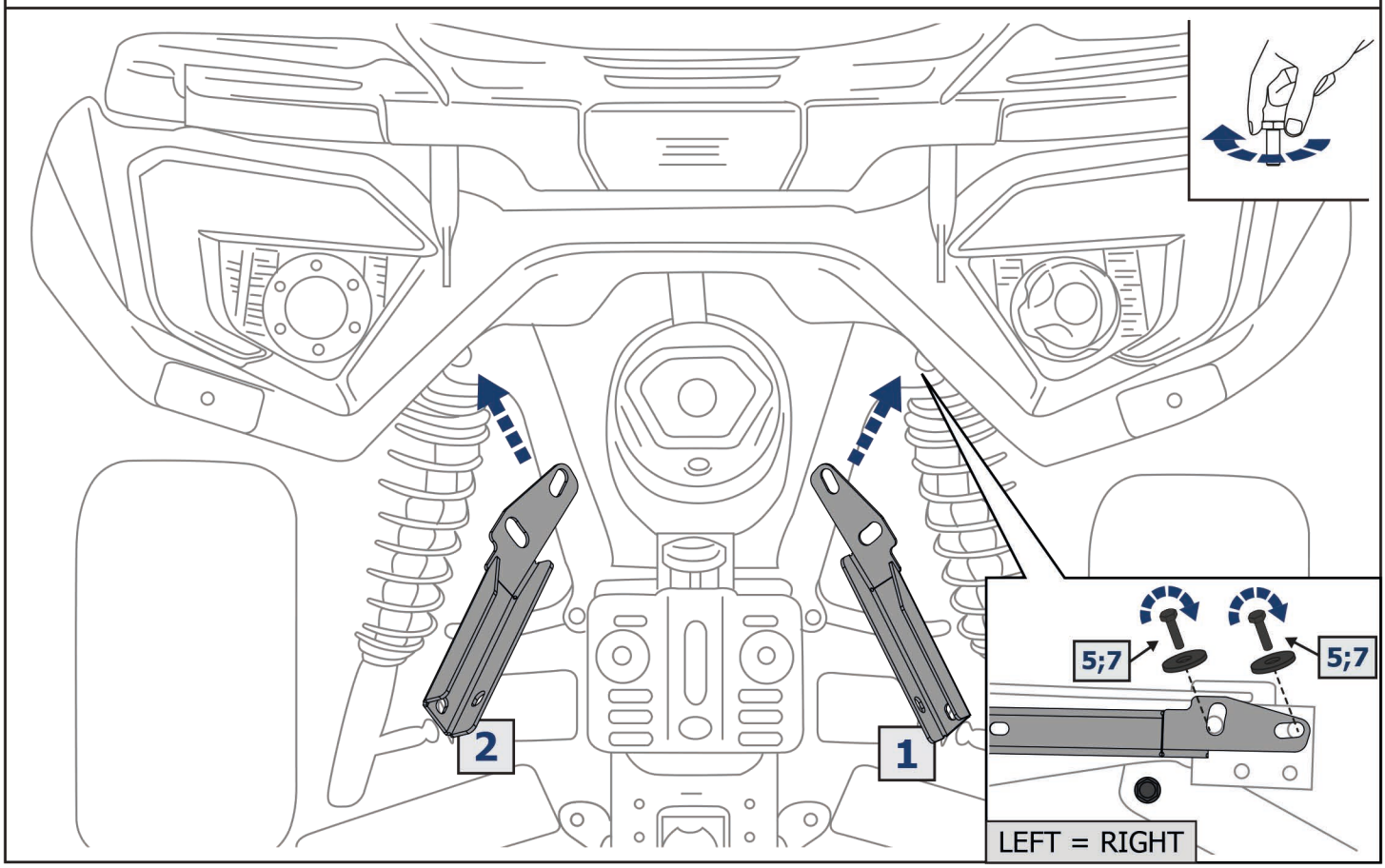
2
1
5;7
5;7
LEFT = RIGHT

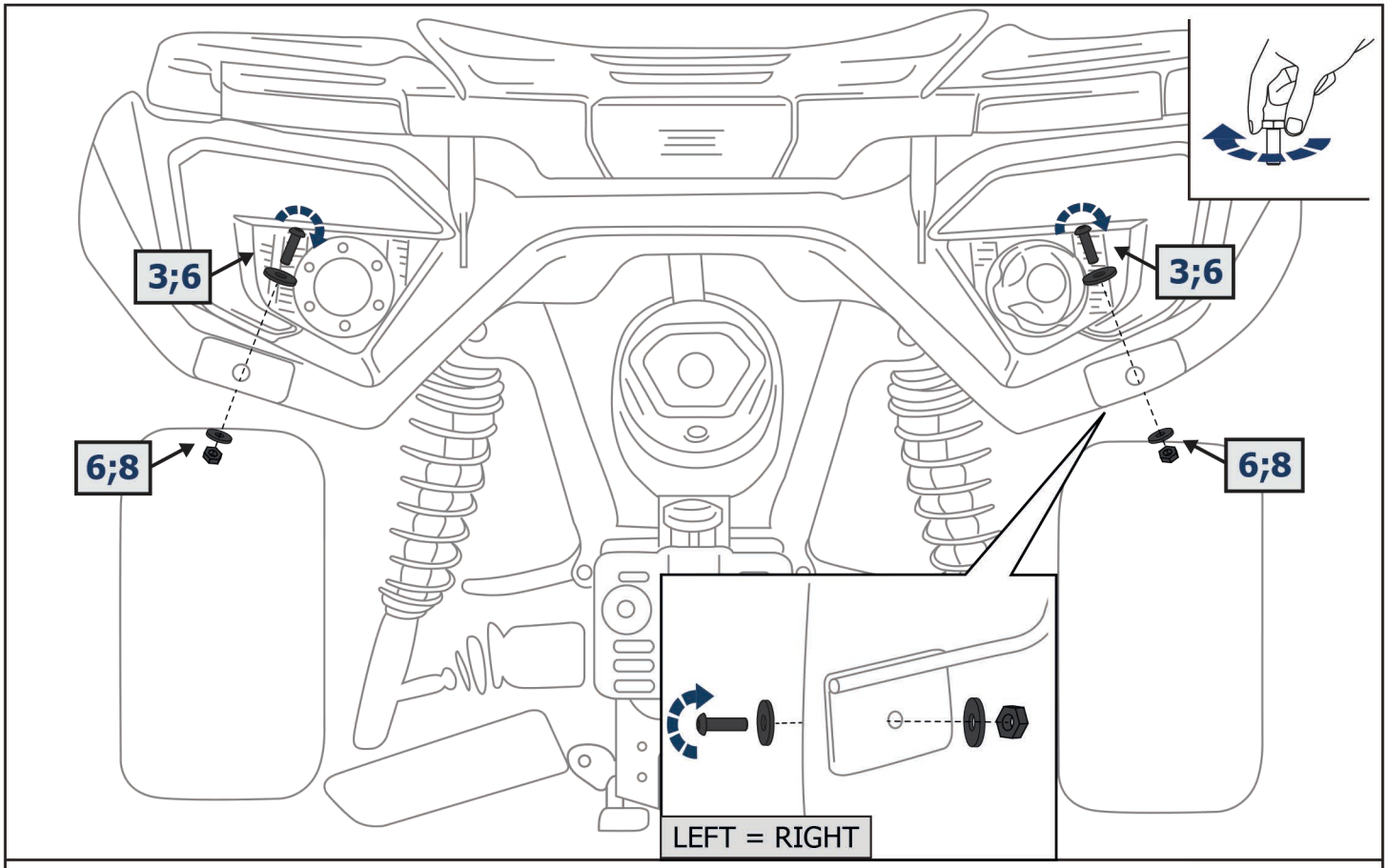
3;6
3;6
6;8
6;8
LEFT = RIGHT

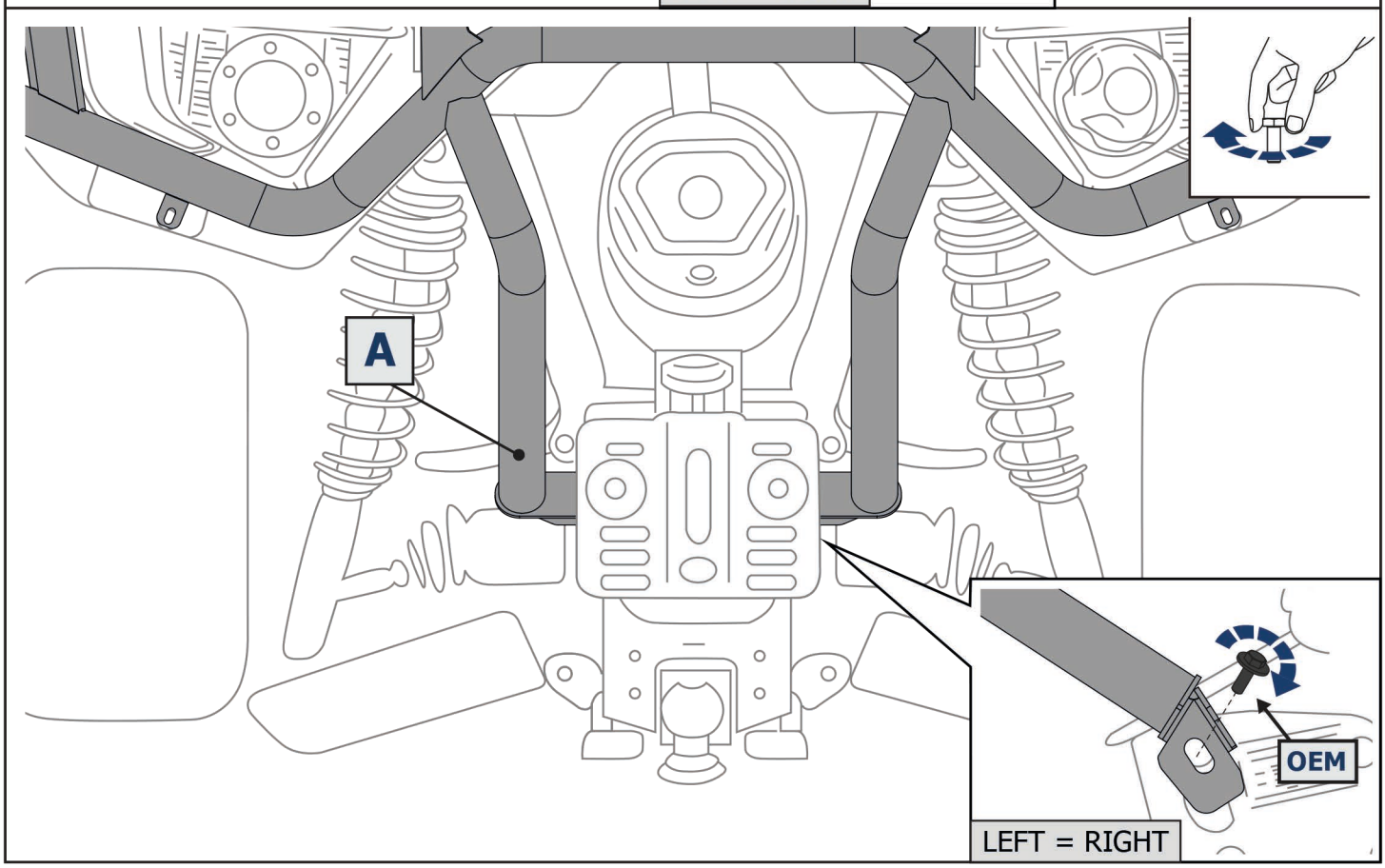
A
OEM
LEFT = RIGHT

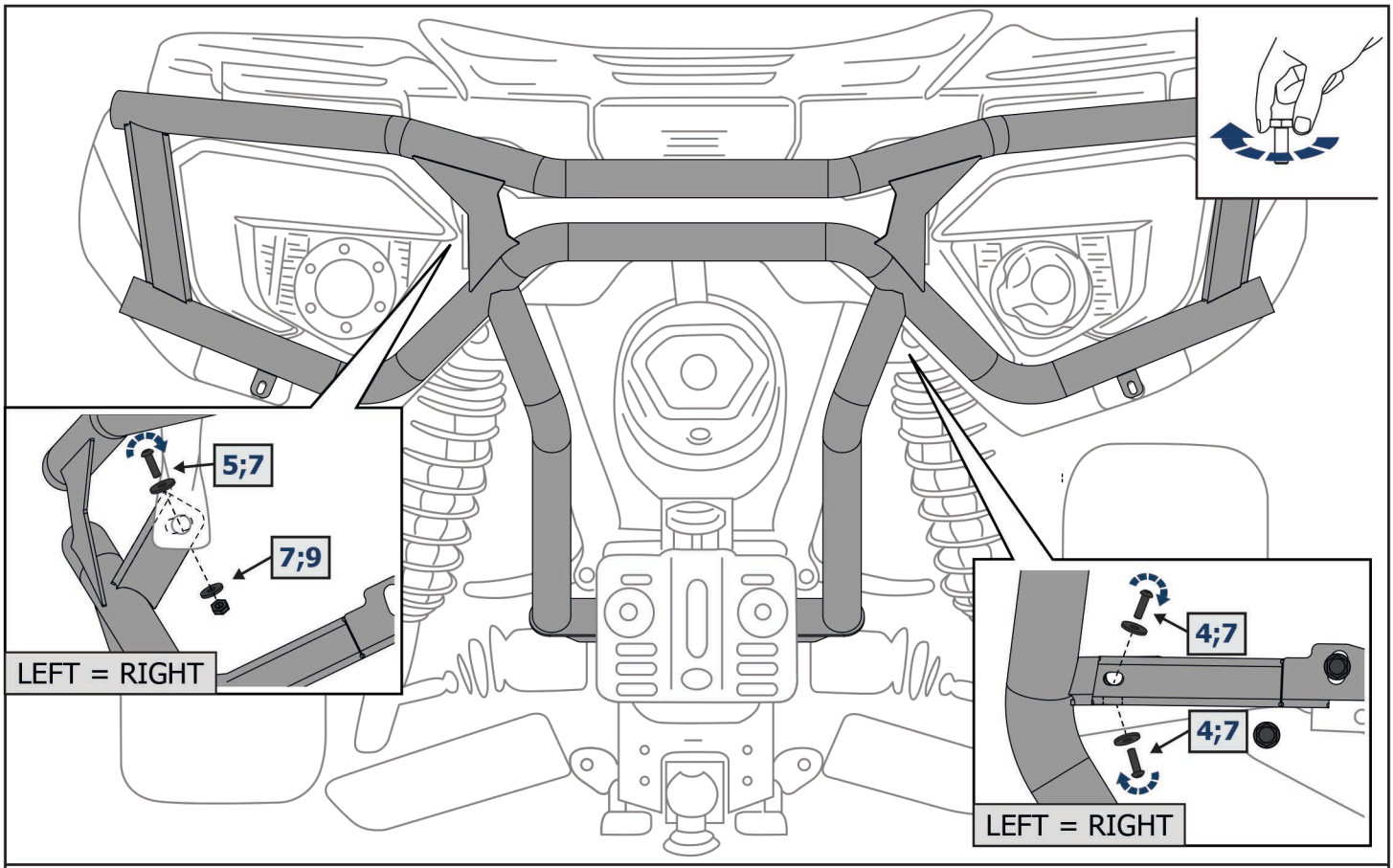
5;7
7;9
LEFT = RIGHT
4;7
4;7
LEFT = RIGHT

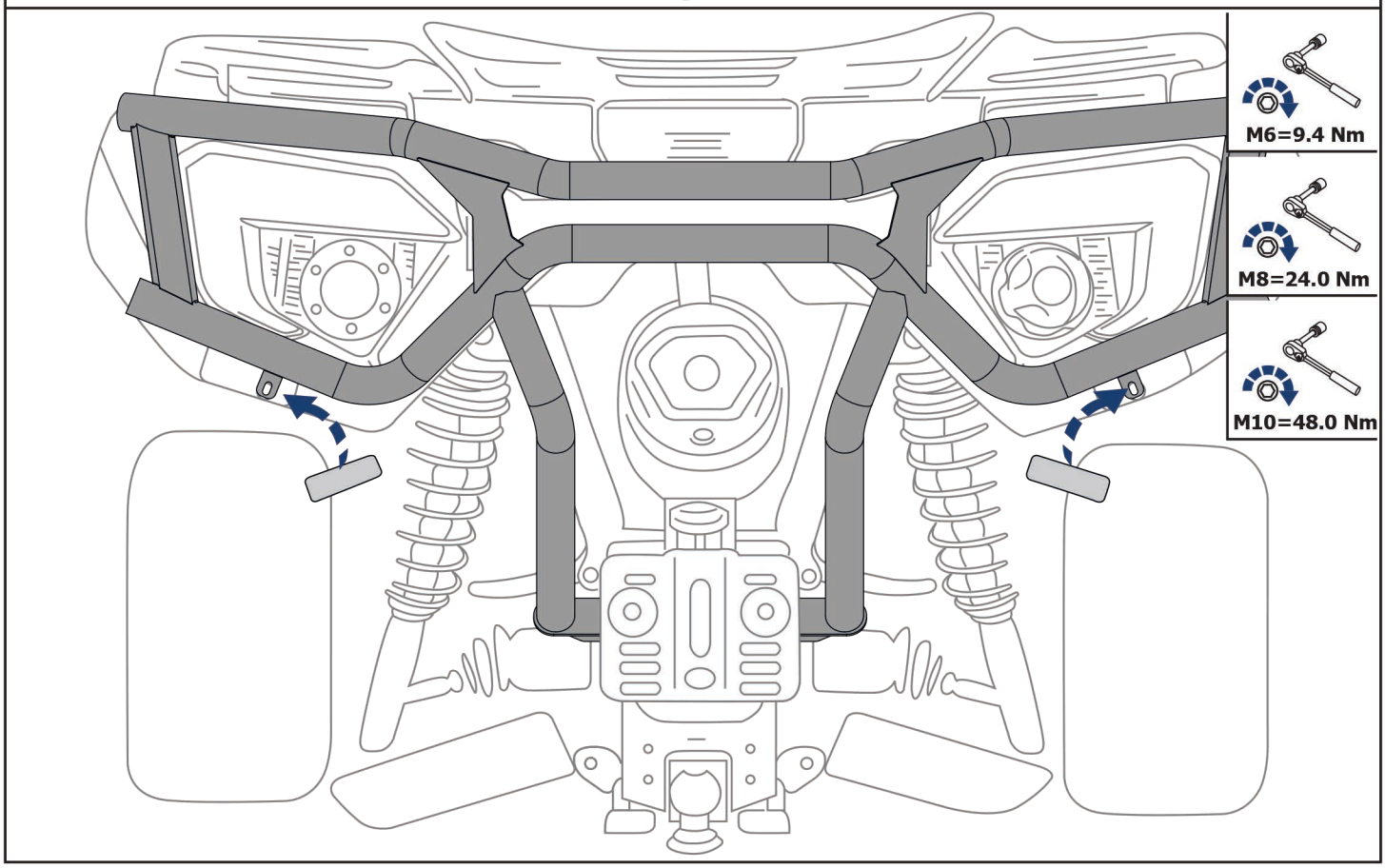
M6=9.4 Nm
M8=24.0 Nm
M10=48.0 Nm