RIVAL
POWERSPORTS

EN	BUMPER KIT INSTALLATION MANUAL
DE	MONTAGEEINLEITUNG FÜR STOBFÄNGER-KIT
RU	ИНСТРУКЦИЯ ПО УСТАНОВКЕ ПЕРЕДНЕГО БАМПЕРА



For: BRP LYNX 69 RANGER (2021-)

2444.7293.1.K;
444.7293.1.K

40min

WWW.RIVALPOWERSPORTS.RU

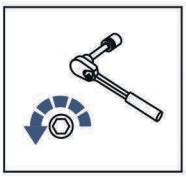

EN Regular fasteners
DE Originale montageteile
RU Штатный крепеж

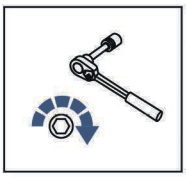

EN Regular fasteners
DE Originale montageteile
RU Штатный крепеж

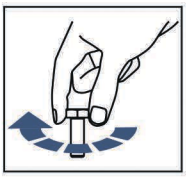

EN Screw a several turns
DE Für wenigen Umdrehungen befestigen
RU Вкрутить на несколько оборотов

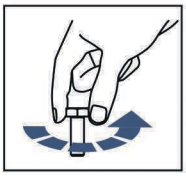

EN Loosen bolts
DE Bolzen lockern
RU Выкрутить на несколько оборотов

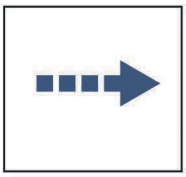

EN Movement Arrow
DE Bewegungsrichtung
RU Движение

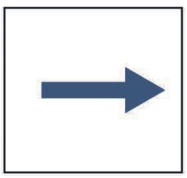

EN Location/Position Arrow
DE Amordrung/Positionsrichtung
RU Расположение

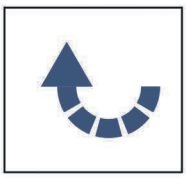

EN Screw Arrow
DE Drehungsrichtung
RU Поворот

EN Ratchet DE Ratsche RU Трещётка	S - 10; S - 13	HEX S - 4	EN Drill DE Bohrer RU Дрель	D=6 mm	EN Hand Riveter DE Handnietzange RU Ручной заклёпочник

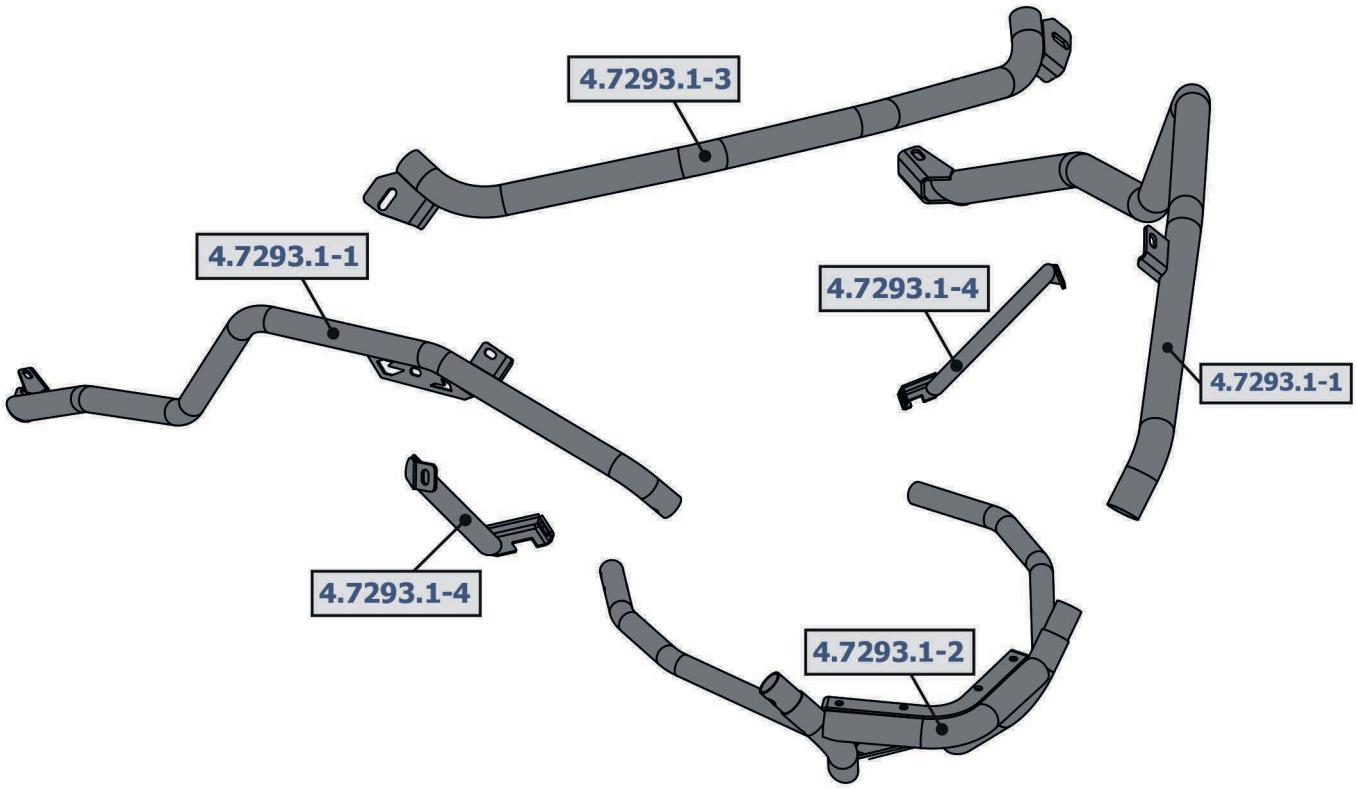

1 x1	2 x1	3 x1	4 x4	5 x2	6 L=10mm x2
7 L=15mm x2	8 M6x25 x2	9 M6x30 x4	10 M6x40 x4	11 M6x50 x2	12 M6x16 x4
13 M6x20 x2	14 M6x30 x4	15 M6 x18	16 ø6 x8	17 ø6 x36	

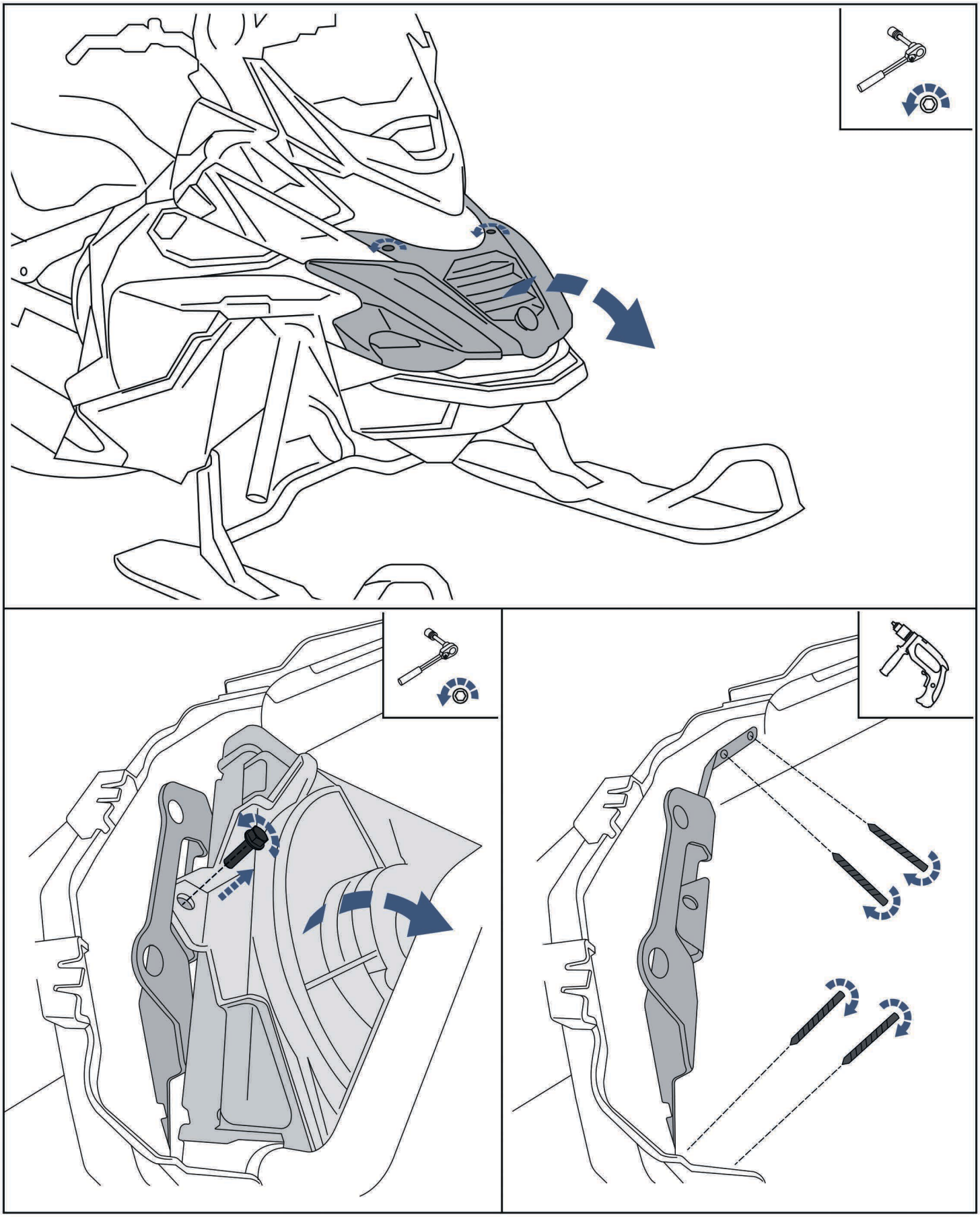

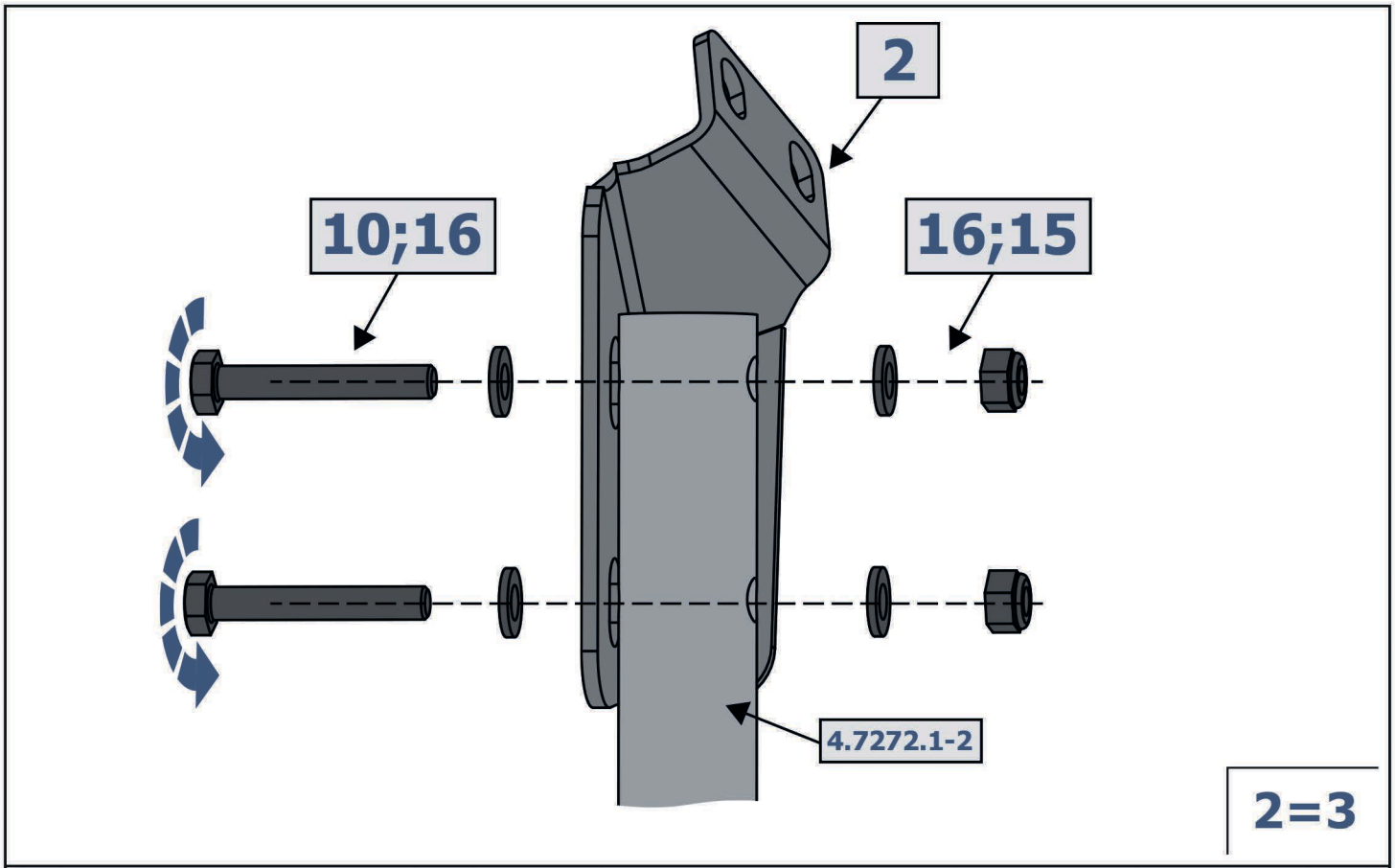
2
10;16
16;15
4.7272.1-2
2=3

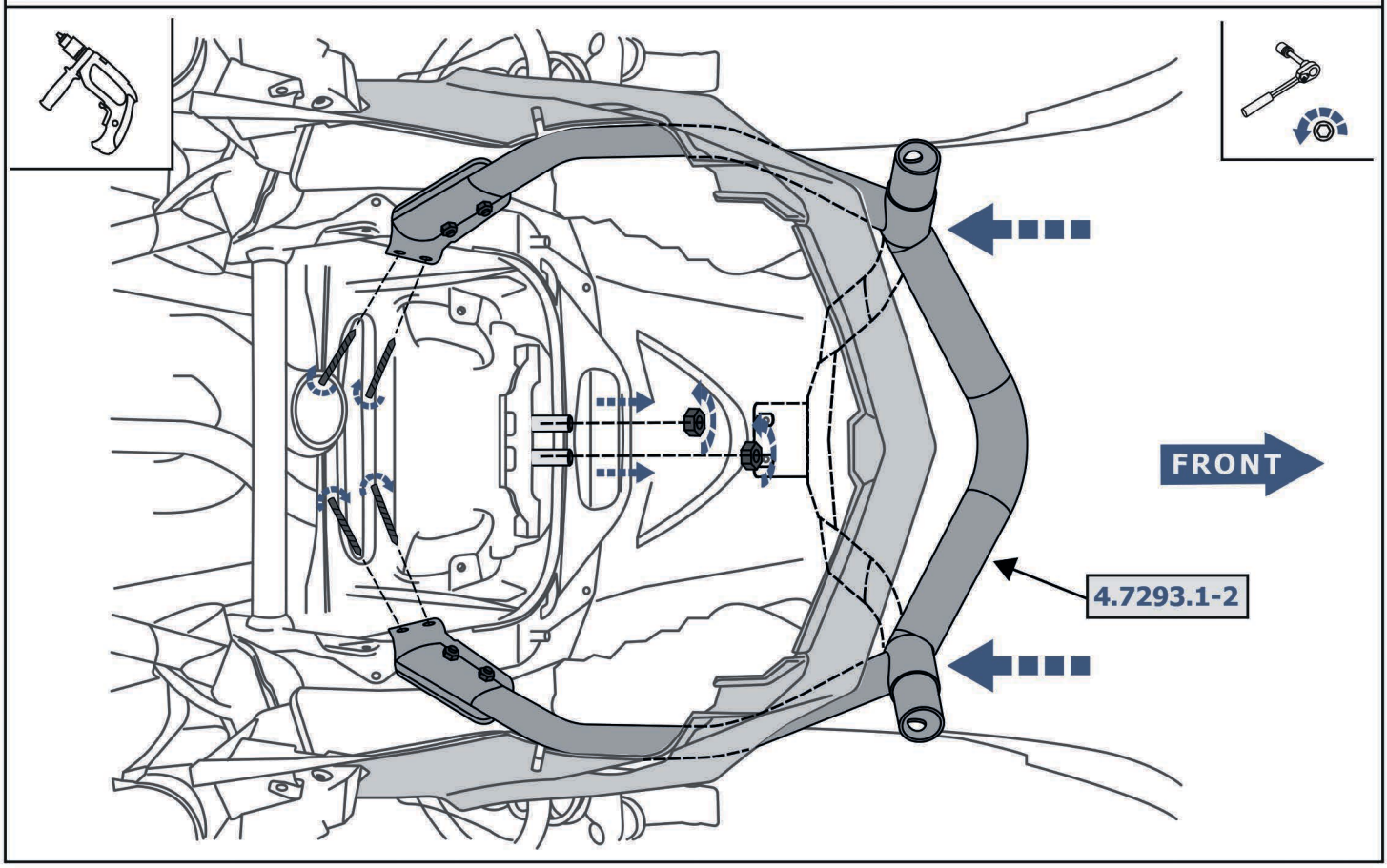
FRONT
4.7293.1-2

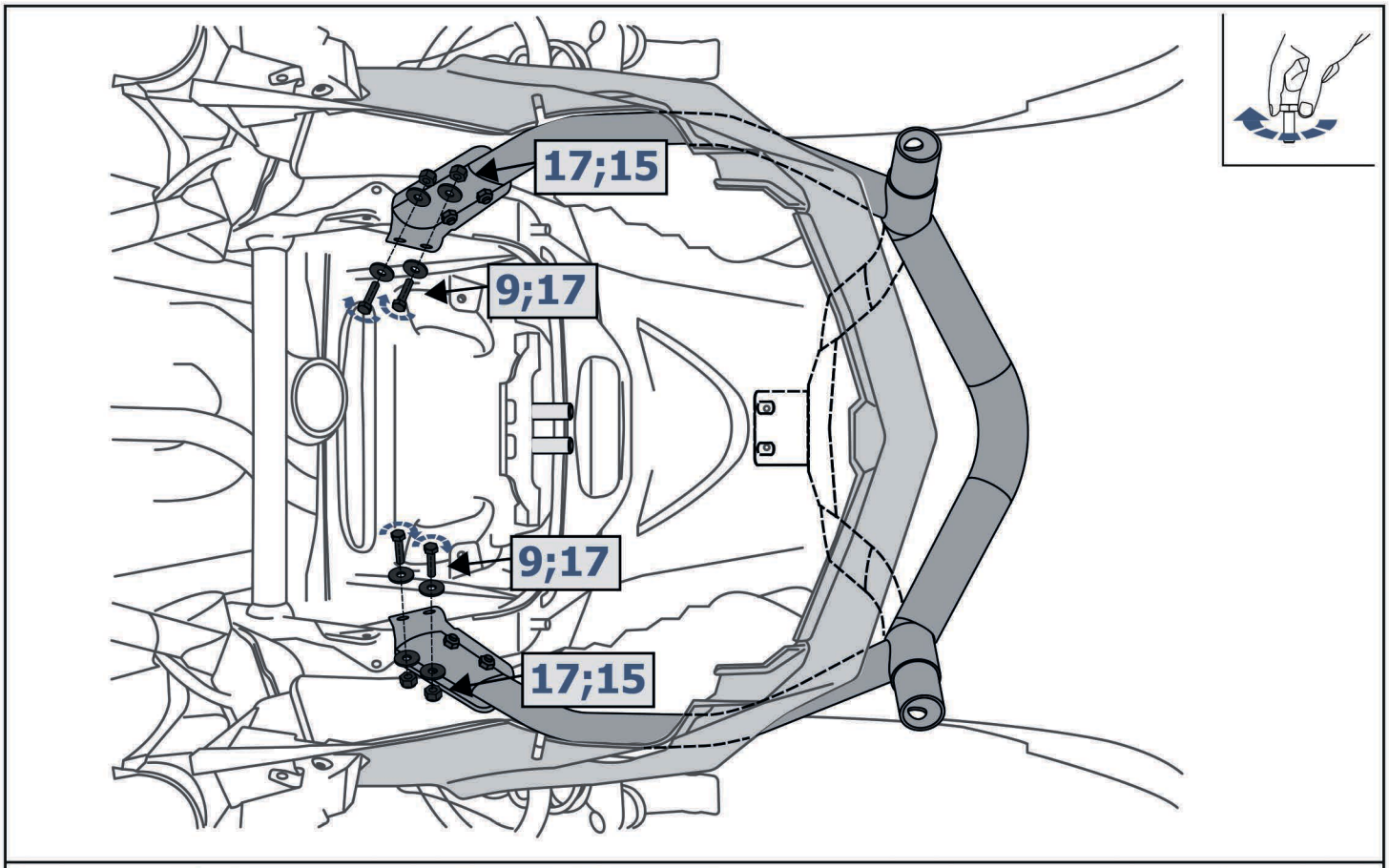
17;15
9;17
9;17
17;15

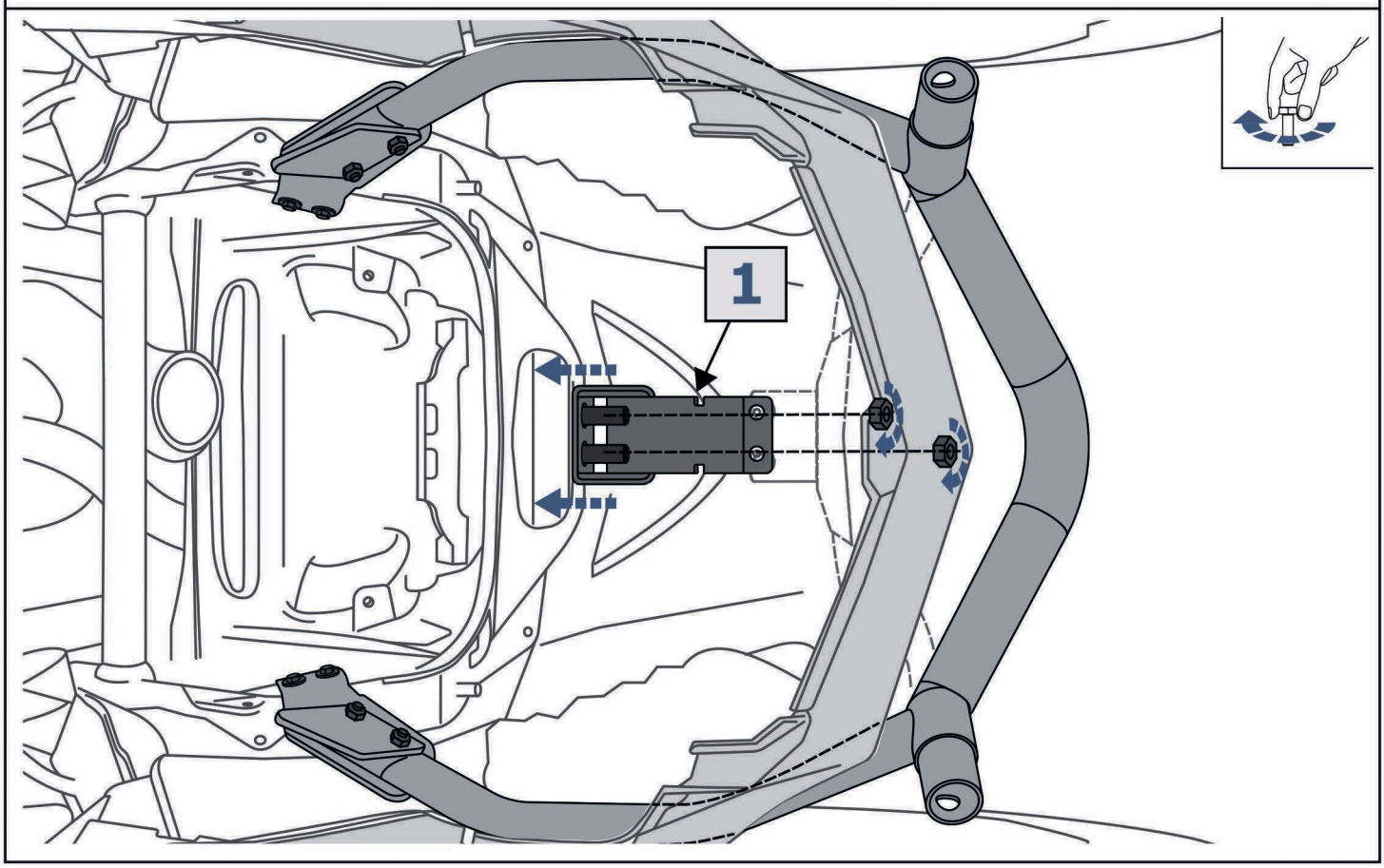
1

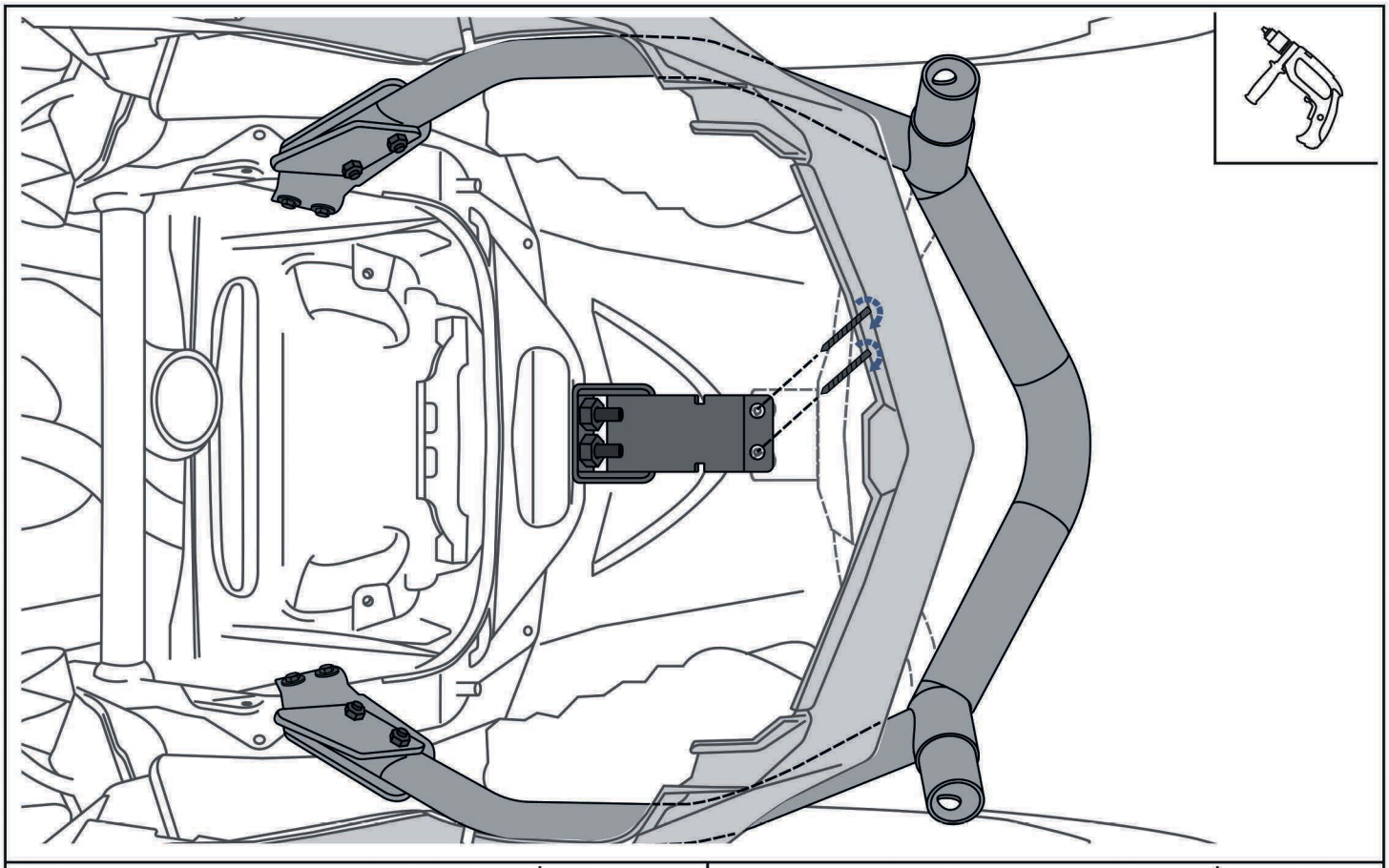

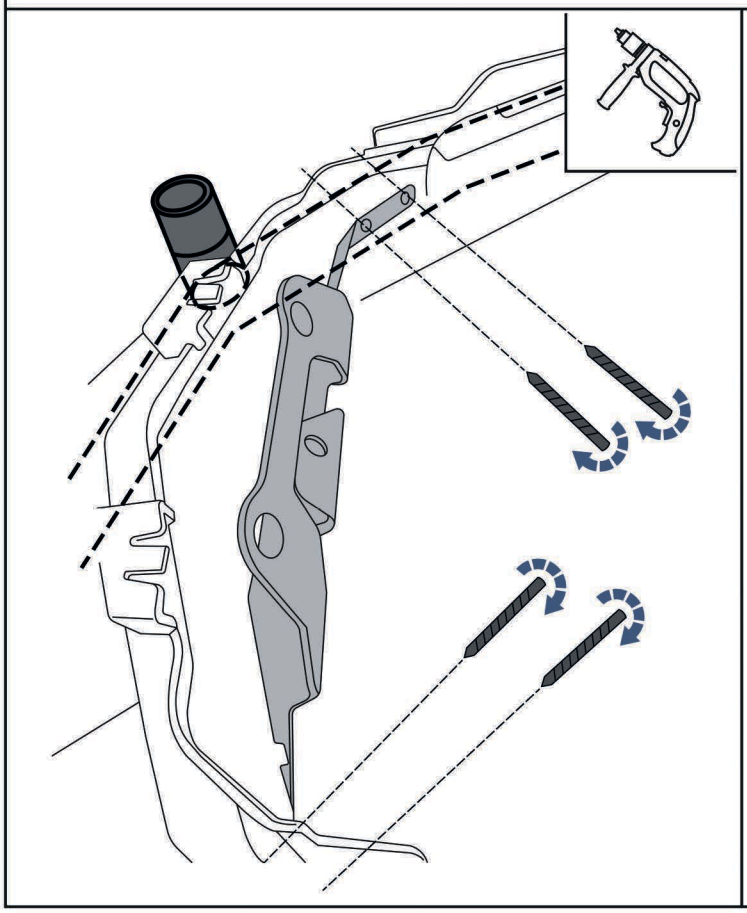

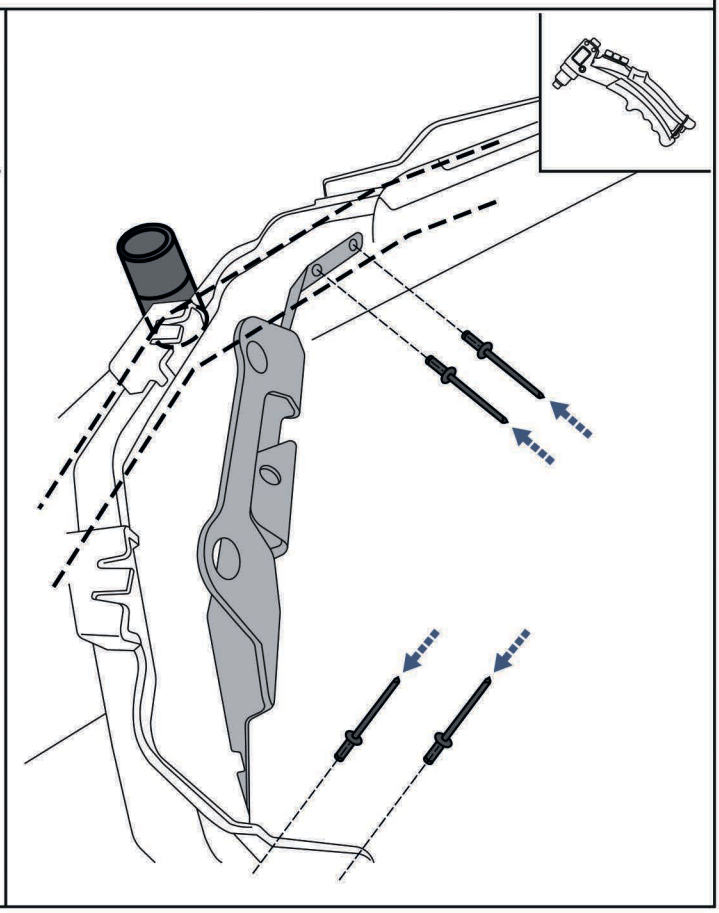

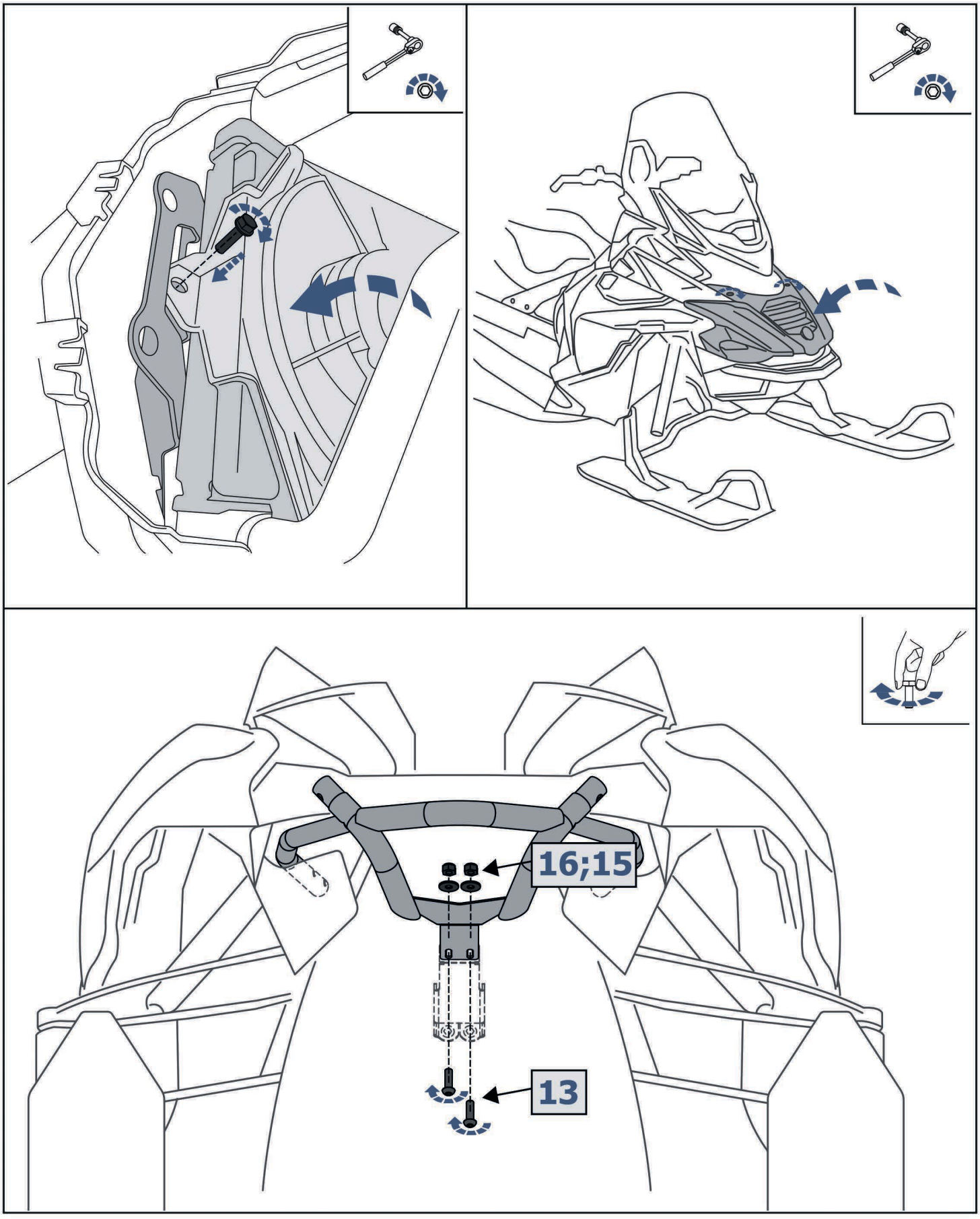
16;15
13

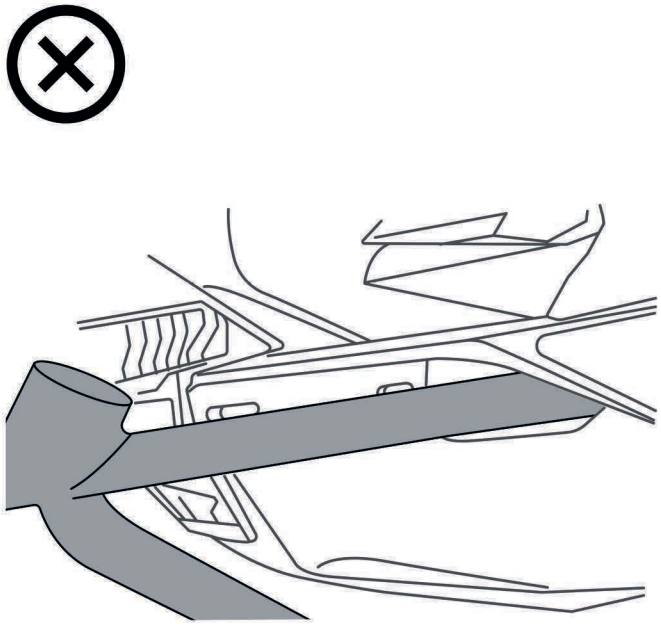

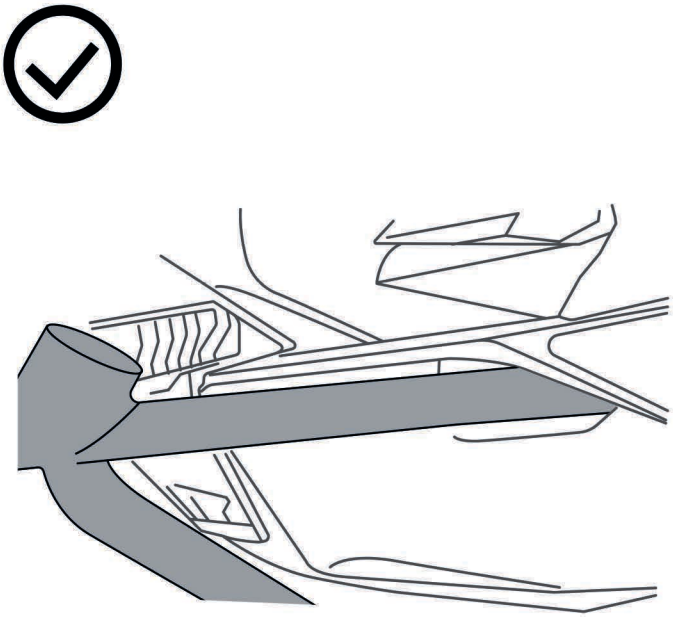

LEFT=RIGHT

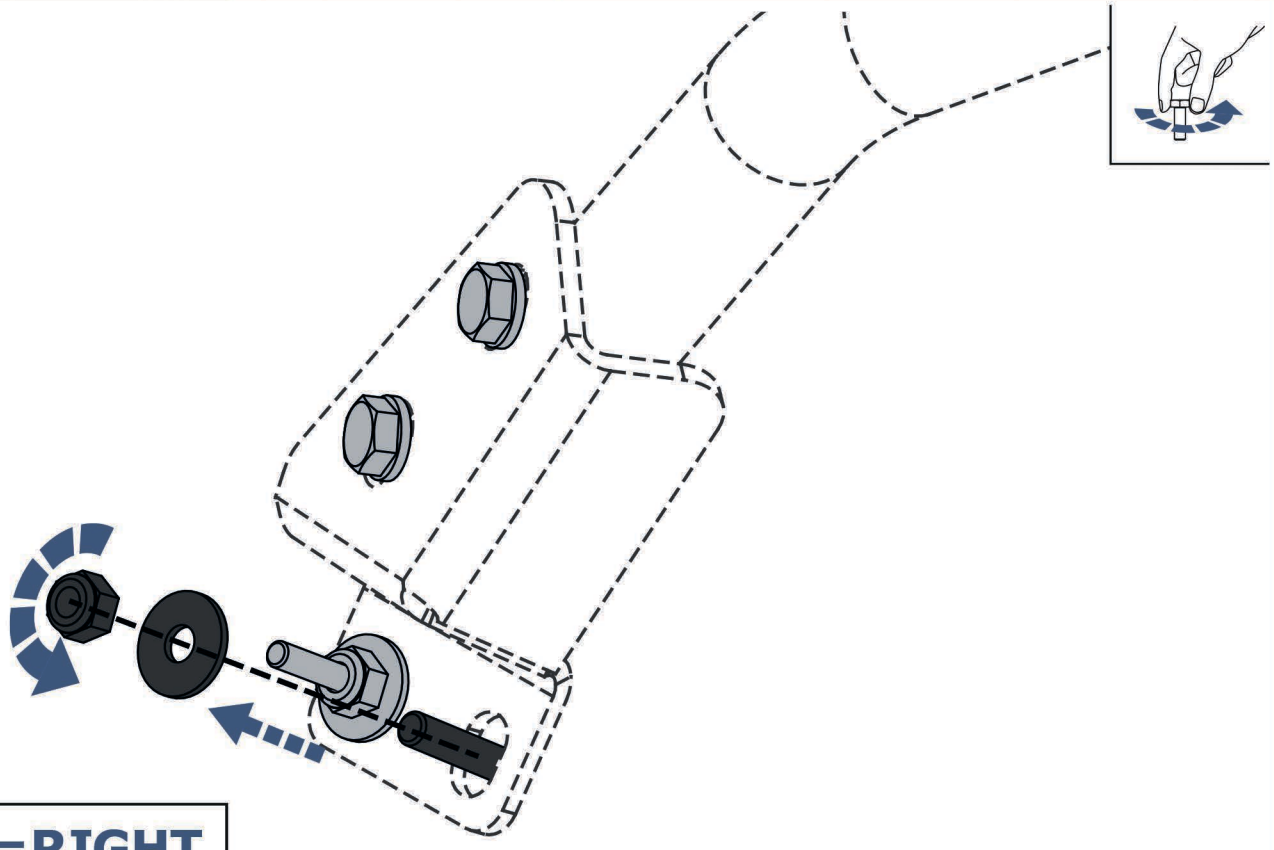

LEFT=RIGHT

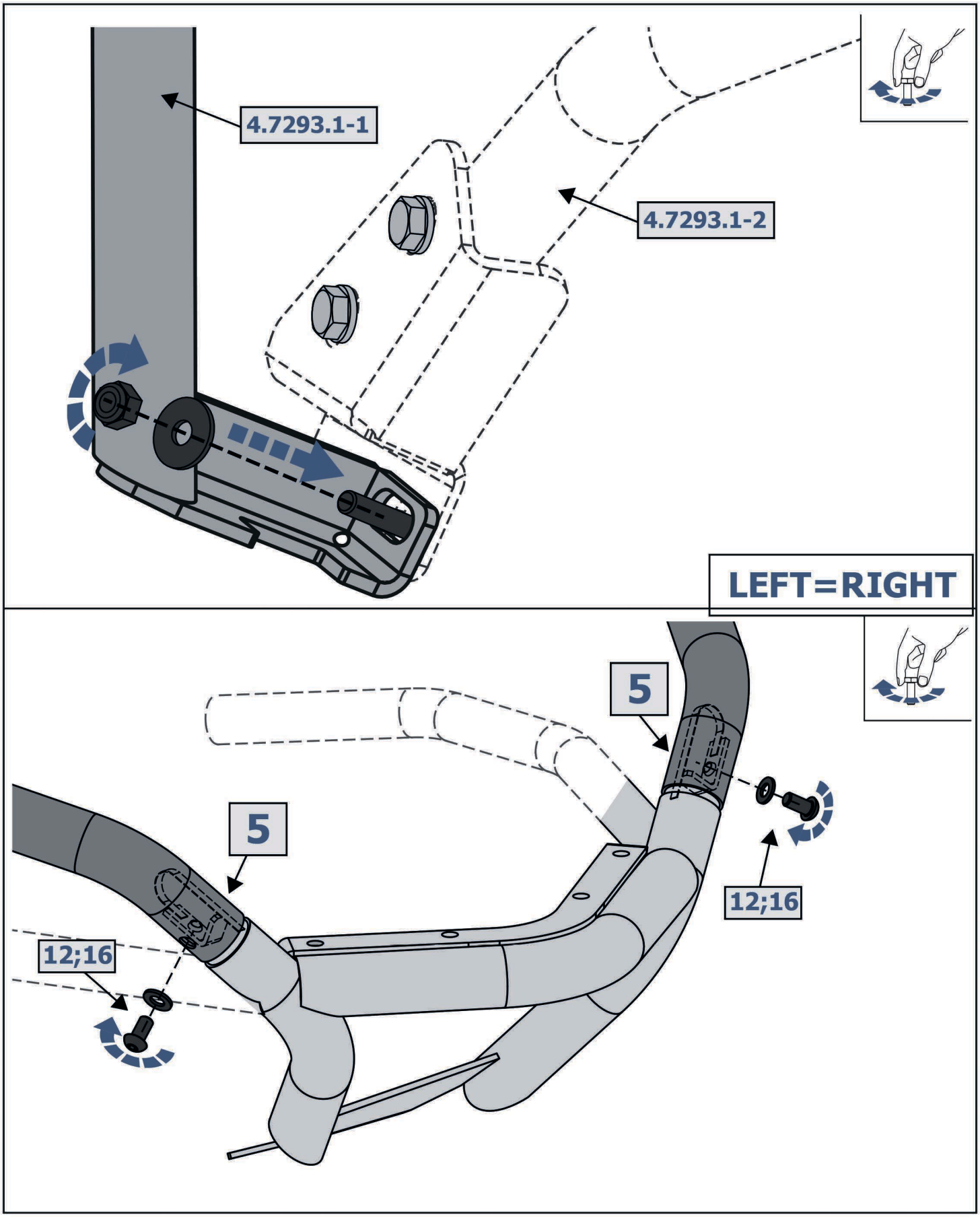
4.7293.1-1
4.7293.1-2
LEFT=RIGHT
5
5
12;16
12;16

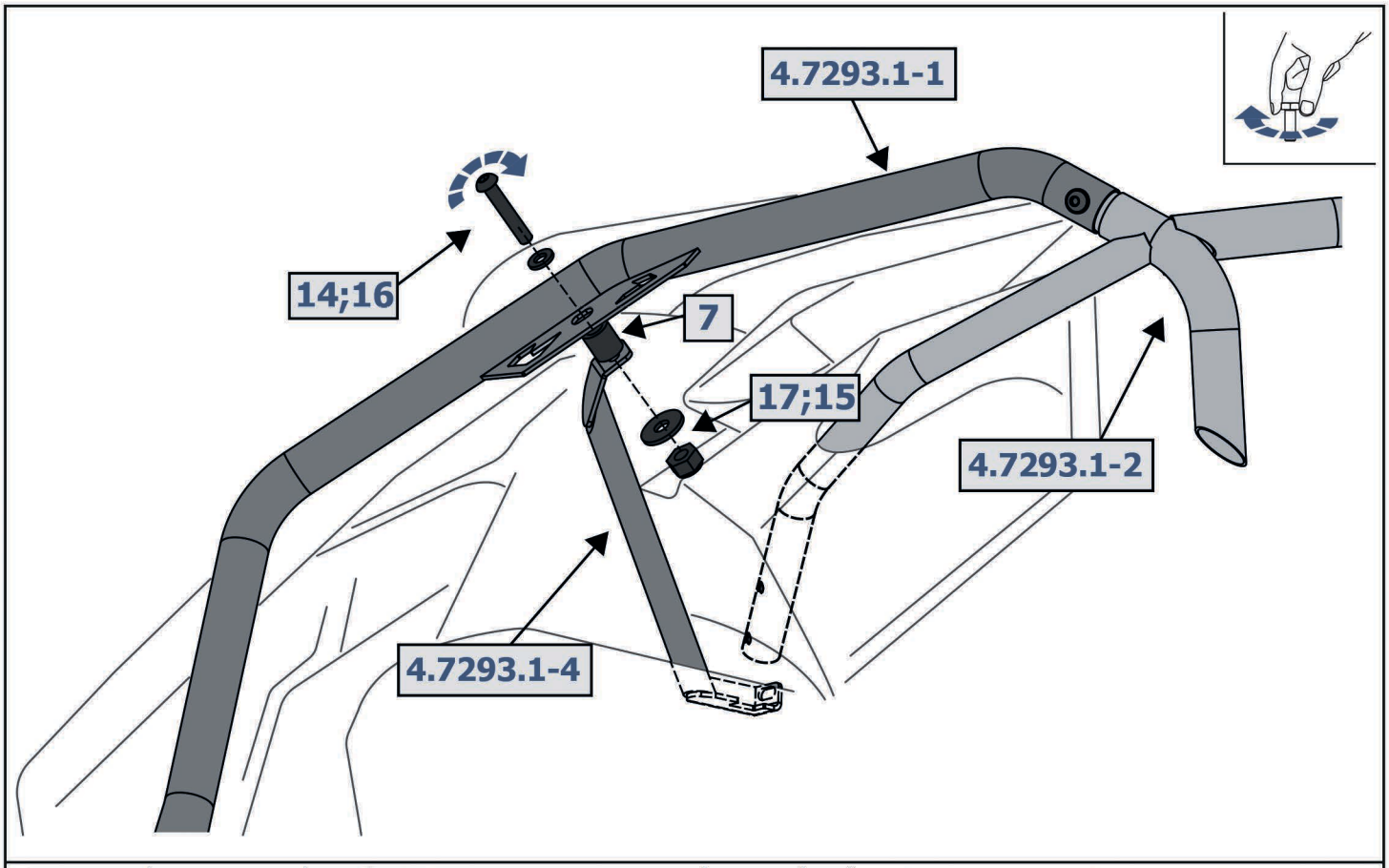
4.7293.1-1
14;16
7
17;15
4.7293.1-2
4.7293.1-4

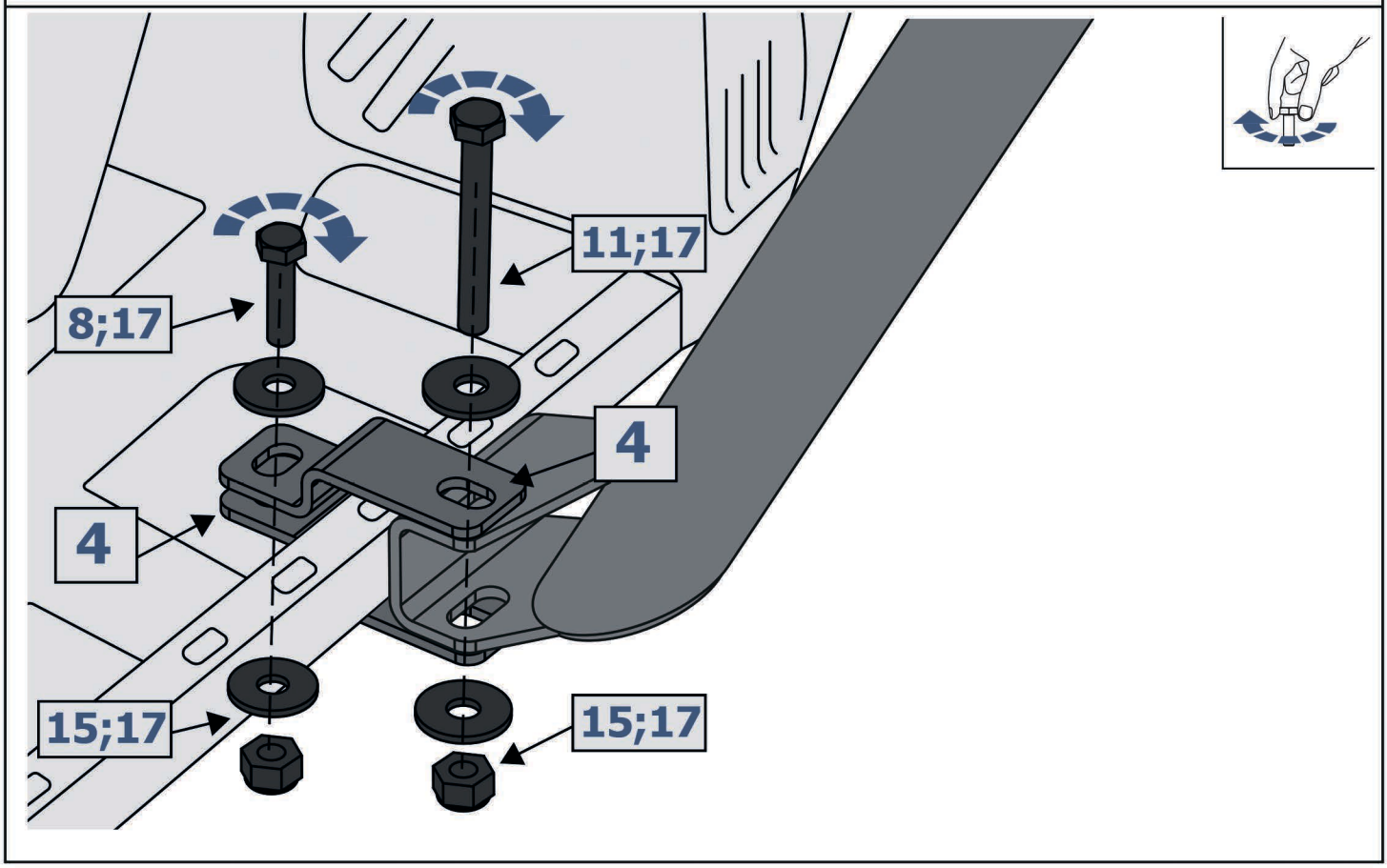
11;17
8;17
4
4
15;17
15;17

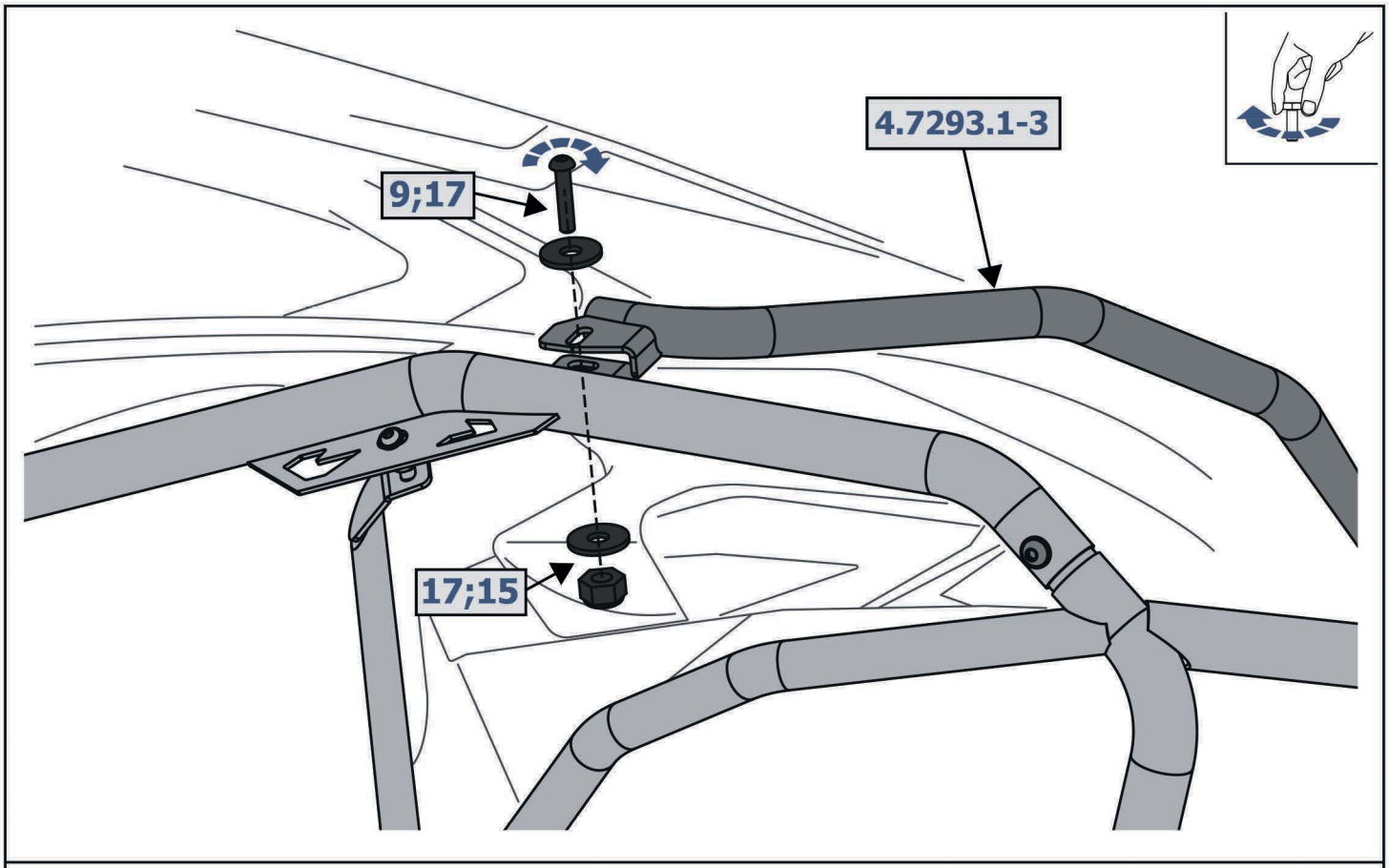
4.7293.1-3
9;17
17;15

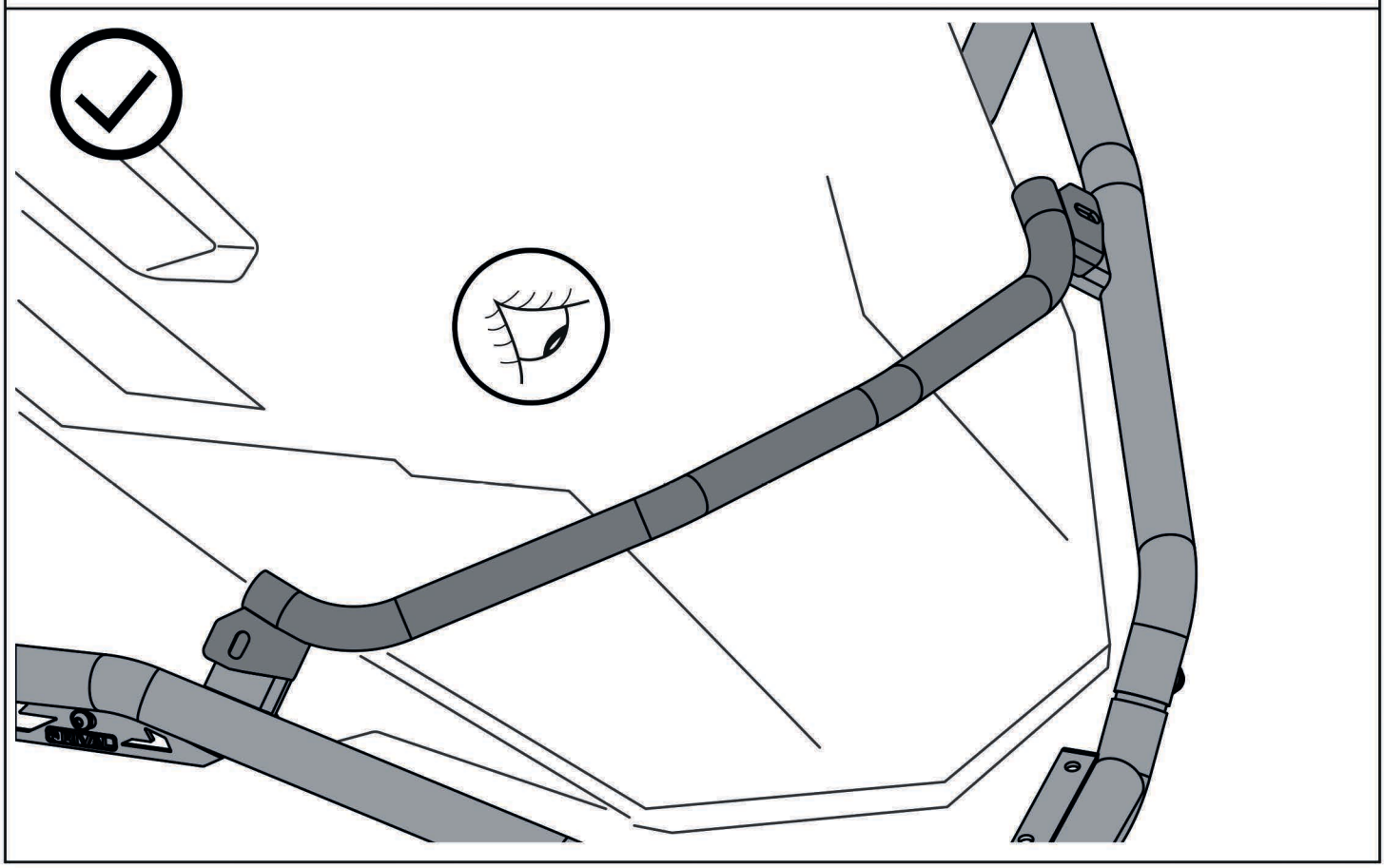

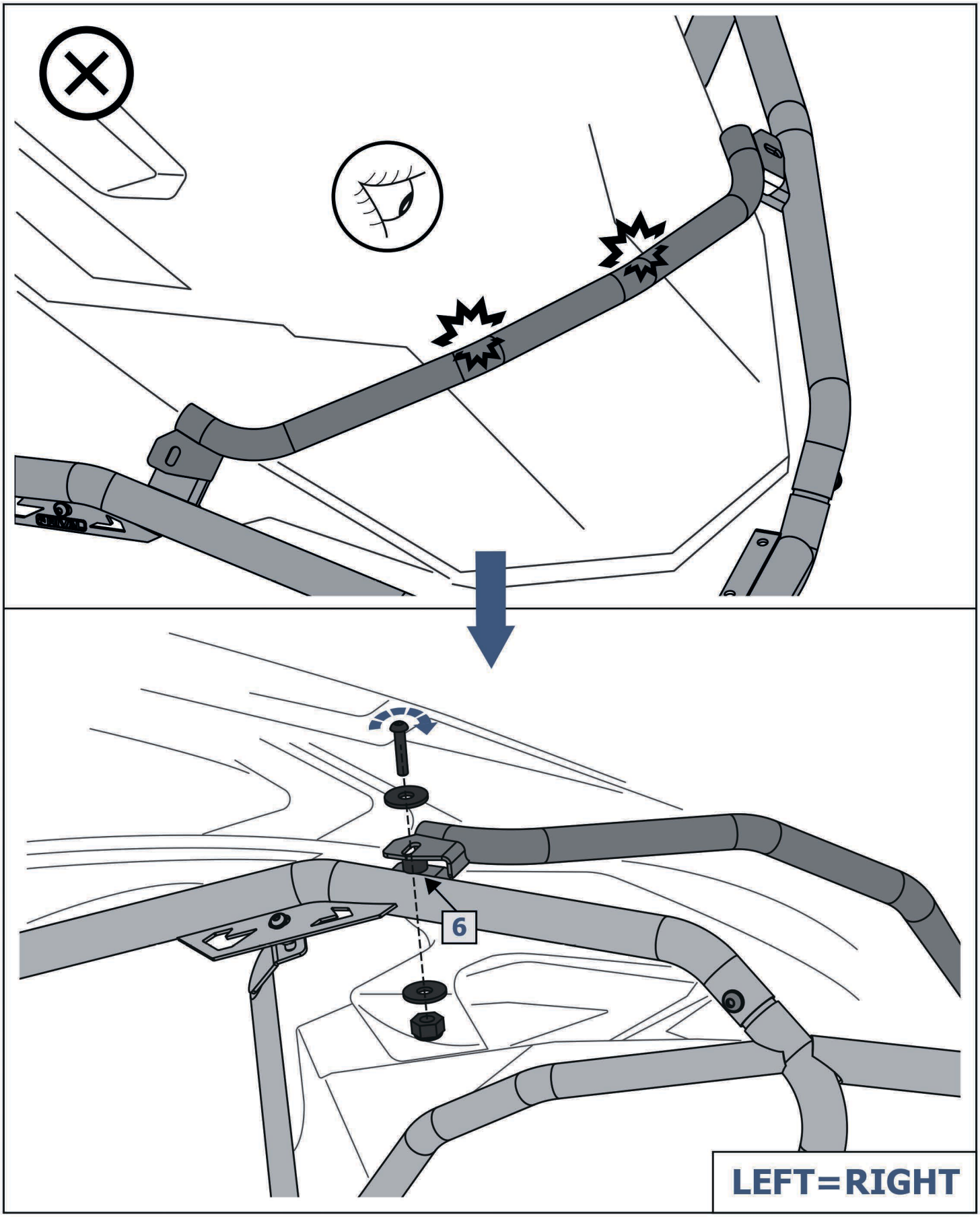
6
LEFT=RIGHT

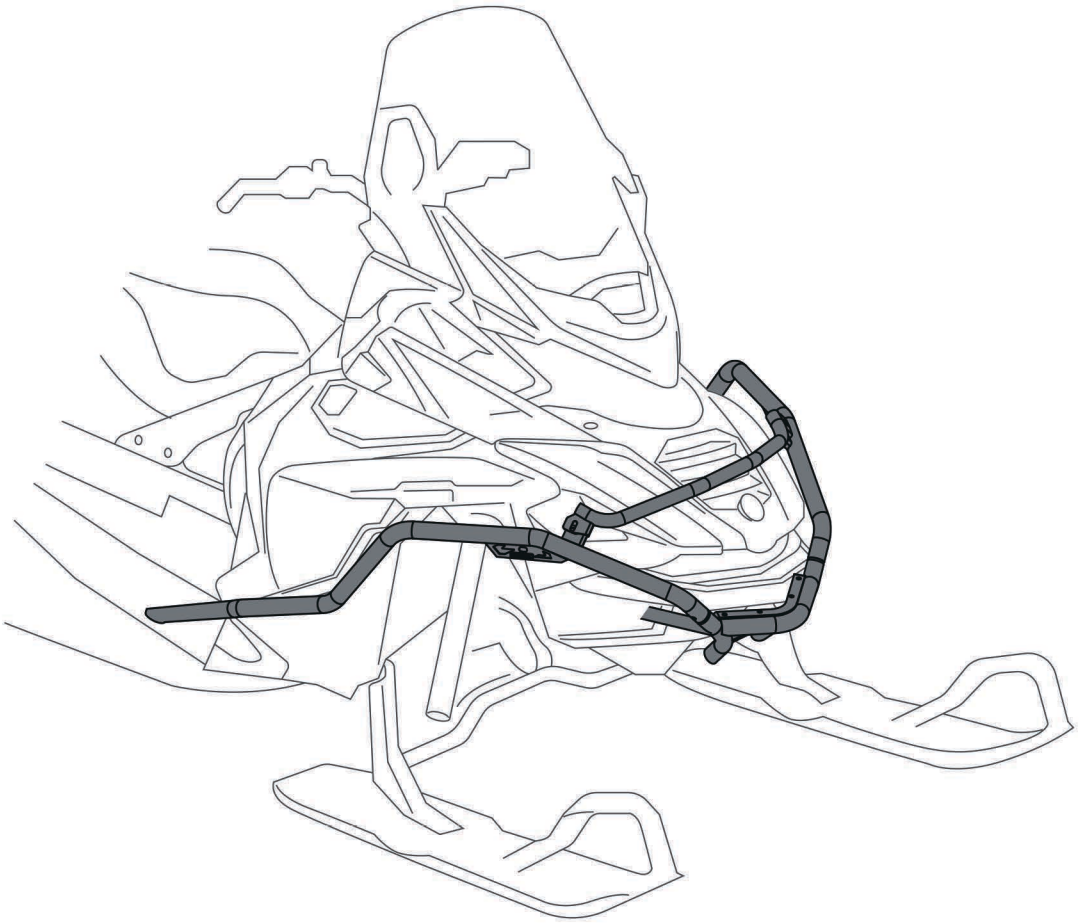

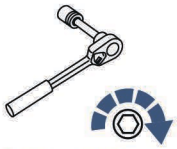

M6=9Nm