EN

DE

RU

ИНСТРУКЦИЯ ПО УСТАНОВКЕ КРЕПЛЕНИЯ ЛЕБЁДКИ

For: BRP LYNX COMMANDER (RADIEN 20”) (2019)
SKI-DOO EXPEDITION (REV GEN4 WIDE 20”) (2019)

2444.7273.1;
444.7273.1

5 min

WWW.RIVALPOWERSPORTS.RU

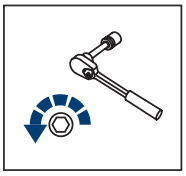

EN Regular fasteners
DE Originale montageteile
RU Штатный крепеж

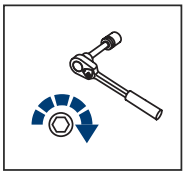

EN Regular fasteners
DE Originale montageteile
RU Штатный крепеж

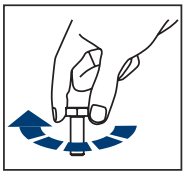

EN Screw a several turns
DE Für wenigen Umdrehungen befestigen
RU Вкрутить на несколько оборотов

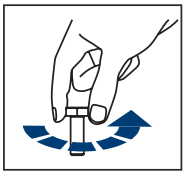

EN Loosen bolts
DE Bolzen lockern
RU Выкрутить на несколько оборотов

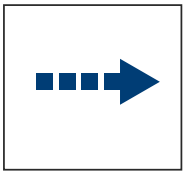

EN Movement Arrow
DE Bewegungsrichtung
RU Движение

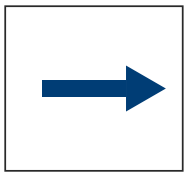

EN Location/Position Arrow
DE Amordrung/Positionsrichtung
RU Расположение

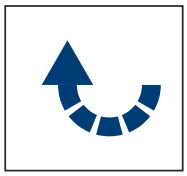

EN Screw Arrow
DE Drehungsrichtung
RU Поворот

EN Ratchet DE Ratsche RU Трещётка	S - 13

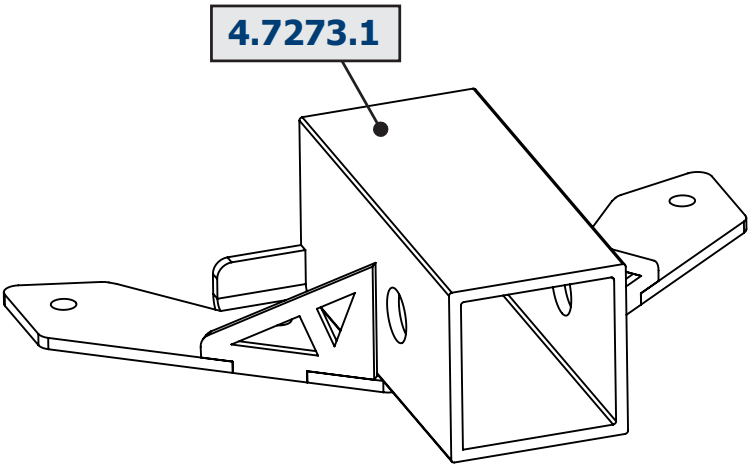

1	2	3
M8x20 x4	⌀6 x8	M6 x4

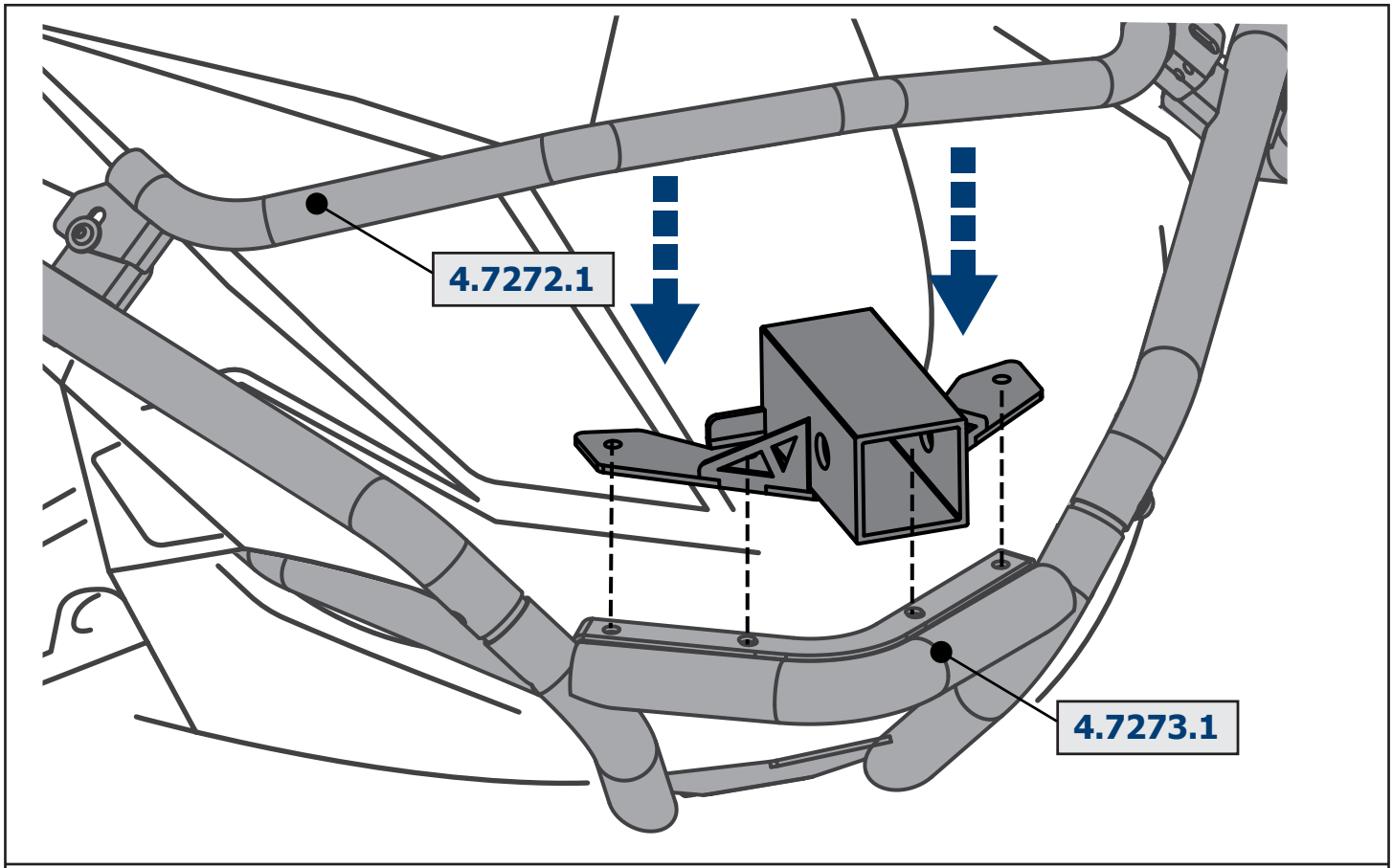
4.7272.1
4.7273.1

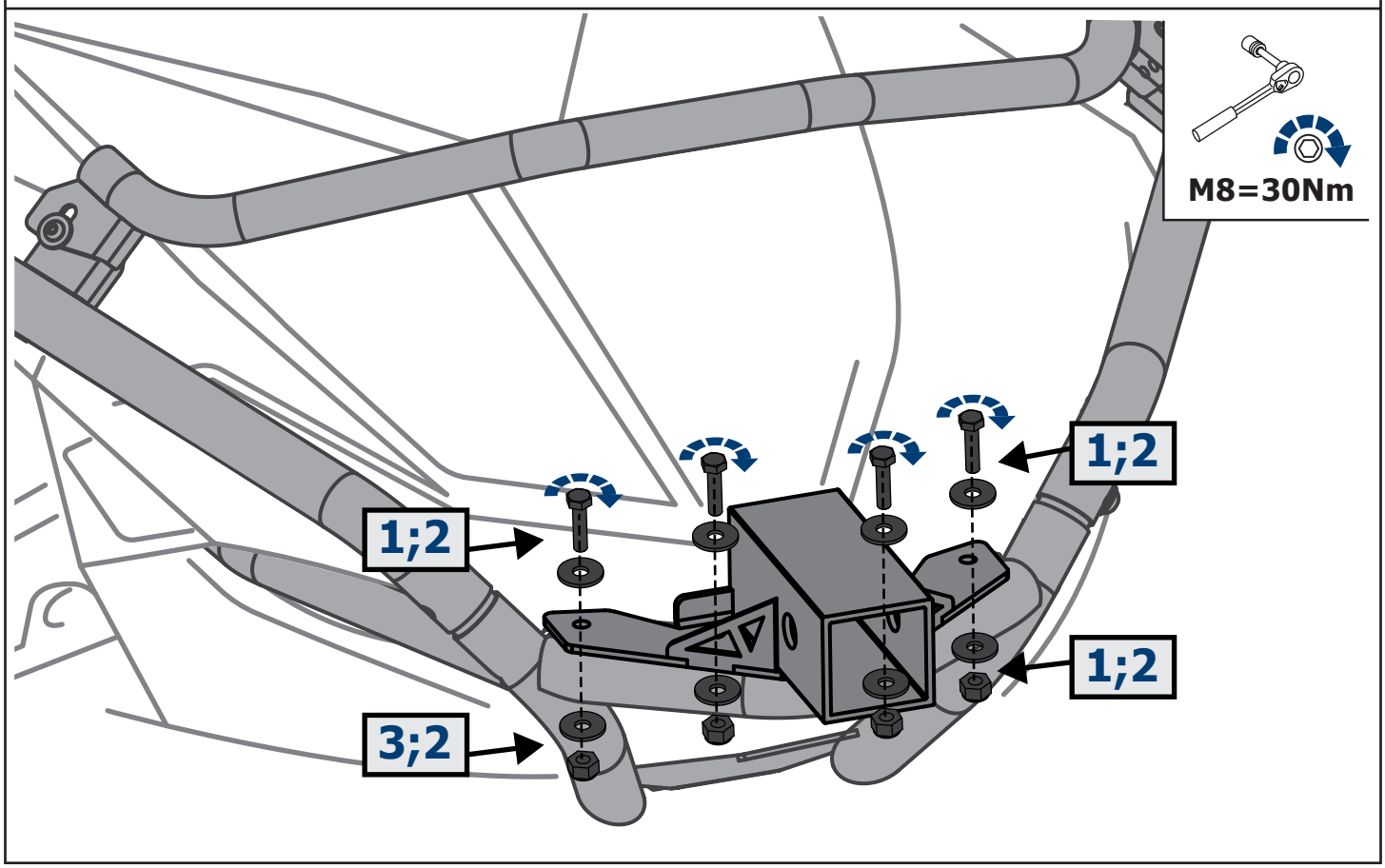
M8=30Nm
1;2
1;2
1;2
3;2