RIVAL
POWERSPORTS

EN **UNIVERSAL SNOW BLADE MOUTING PAD INSTALLATION MANUAL**

RU **ИНСТРУКЦИЯ ПО УСТАНОВКЕ КРЕПЛЕНИЯ УНИВЕРСАЛЬНОГО СНЕГООТВАЛА**

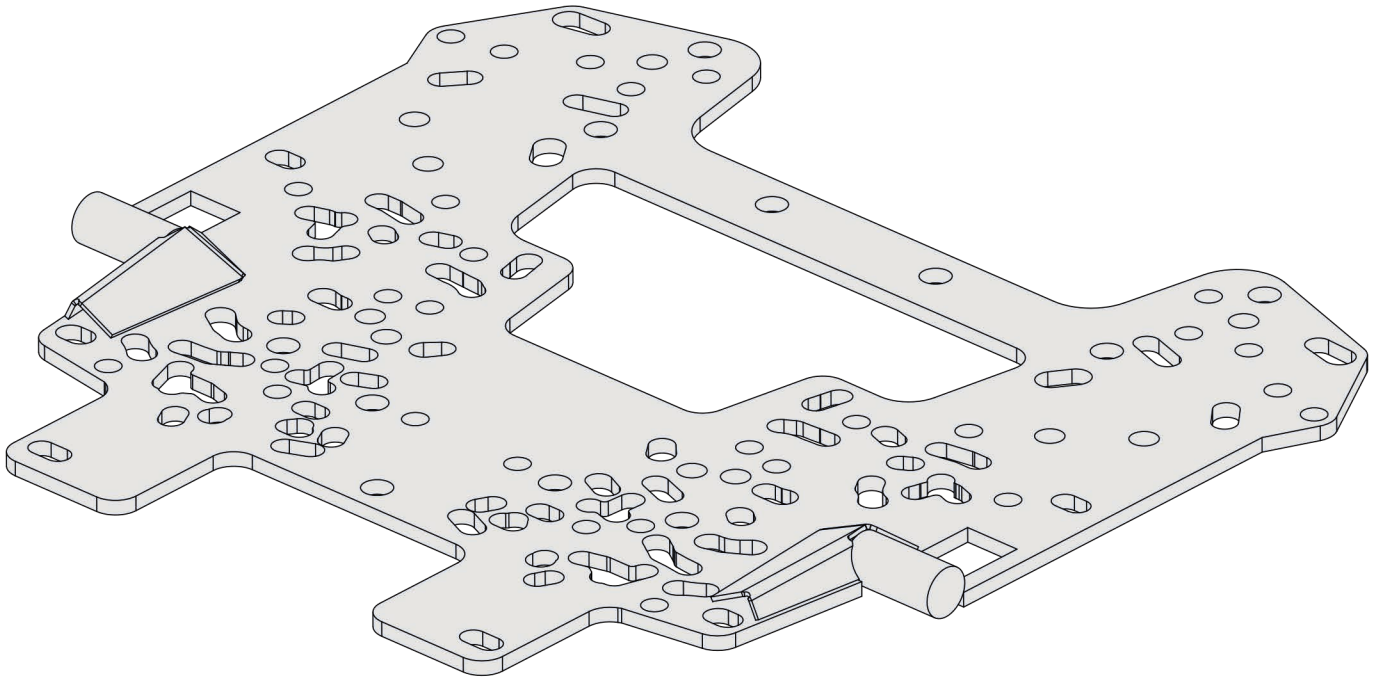

# RIVAL UNIVERSAL SNOW BLADE MOUNTING PAD
# УНИВЕРСАЛЬНОЕ КРЕПЛЕНИЕ СНЕГООТВАЛА RIVAL

444.0053.1

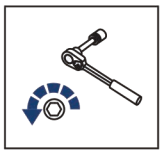

EN Regular fasteners
DE Originale montageteile
RU Штатный крепеж

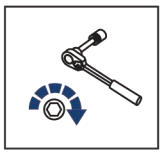

EN Regular fasteners
DE Originale montageteile
RU Штатный крепеж

EN Screw a several turns
DE Für wenigen Umdrehungen befestigen
RU Вкрутить на несколько оборотов

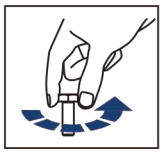

EN Loosen bolts
DE Bolzen lockern
RU Выкрутить на несколько оборотов

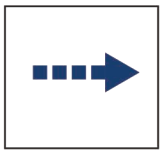

EN Movement Arrow
DE Bewegungsrichtung
RU Движение

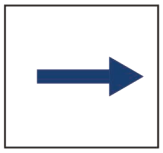

EN Location/Position Arrow
DE Amordrung/Positionsrichtung
RU Расположение

EN Screw Arrow
DE Drehungsrichtung
RU Поворот

RIVAL
POWERSPORTS

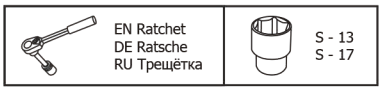


**1**

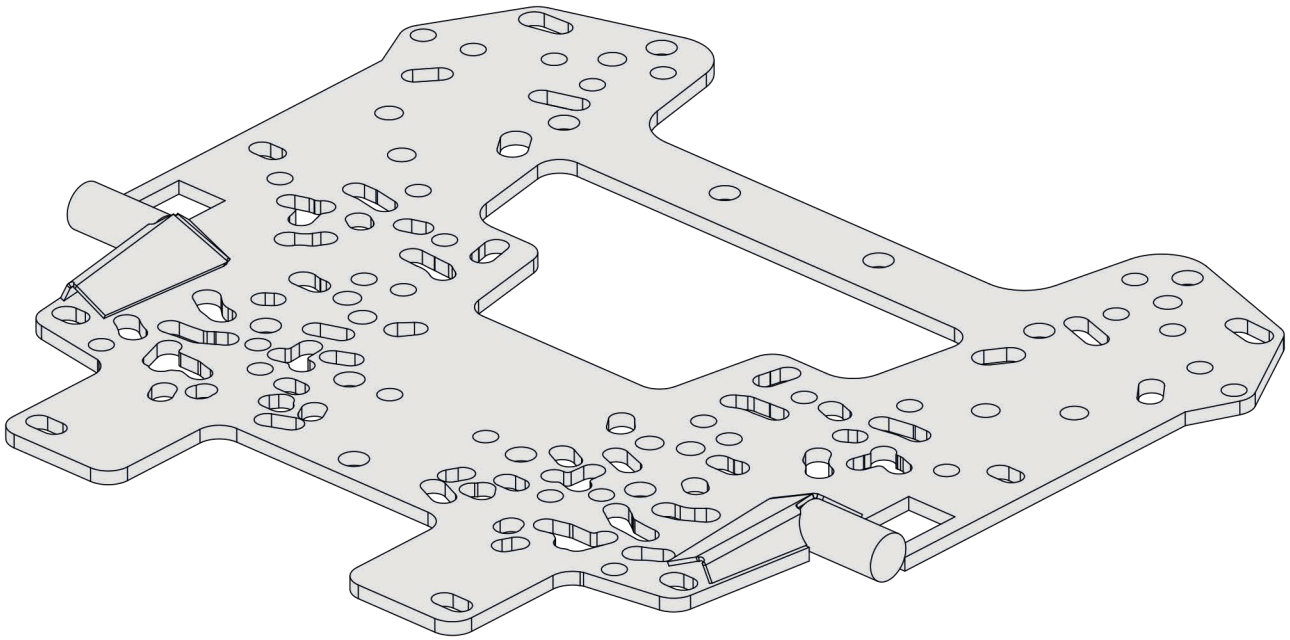

x1

| | | | | | |
|---|---|---|---|---|---|
| **2** 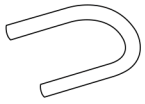 x4 | **3** 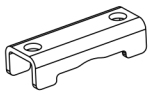 x4 | **4** 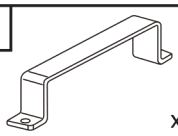 x2 | **5** 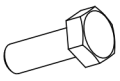 M6x30 x2 | **6** 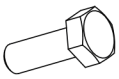 M8x20 x4 | **7** 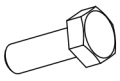 M8x35 x2 |
| **8** 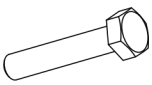 M8x80 x8 | **9** 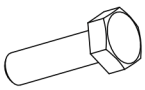 M10x35 x3 | **10** ø6 x2 | **11** ø8 x4 | **12** ø8 x8 | **13** 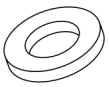 ø10 x3 |
| **14** 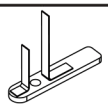 M8x65/15 x2 | **15** 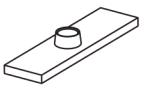 M10x65/35,5 x1 | **16** 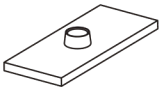 M10x105/35 x2 | **17** M8 x8 | | |

**Универсальное крепление снегоотвала / Universal snow blade mounting pad**

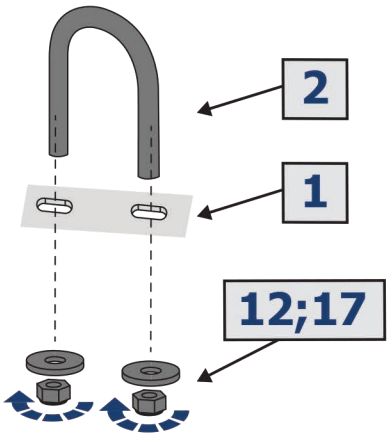


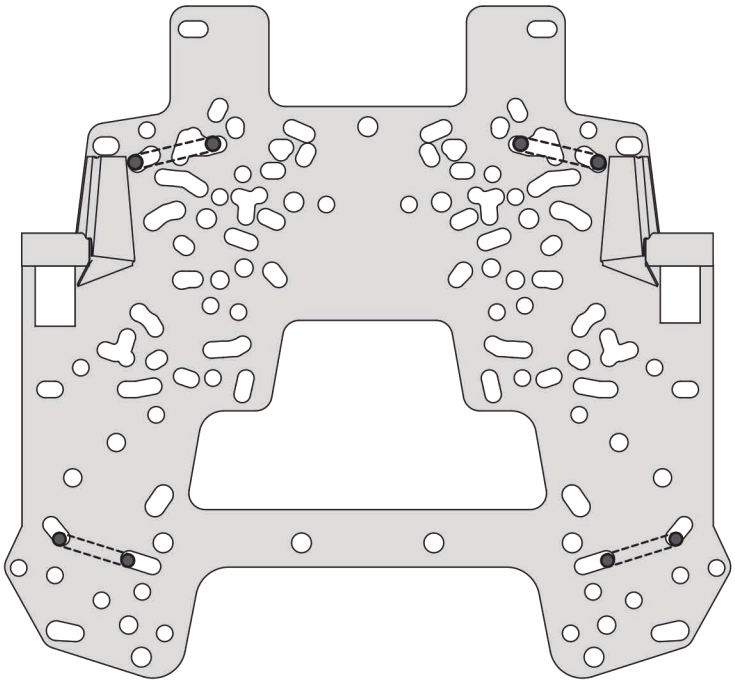

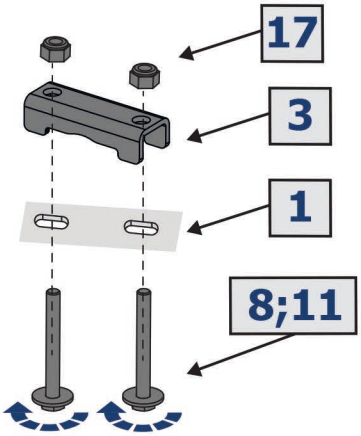


**RM 500**

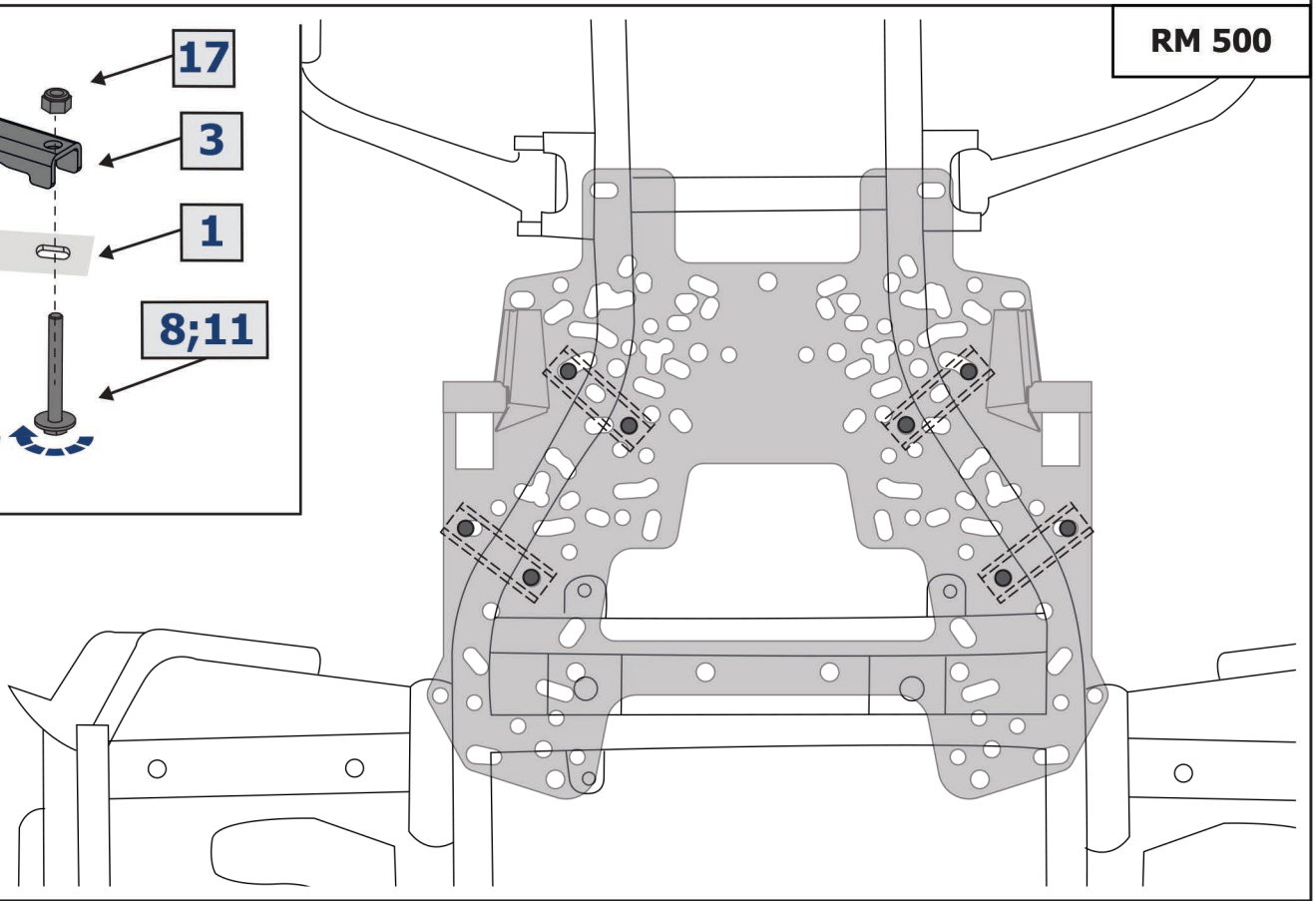

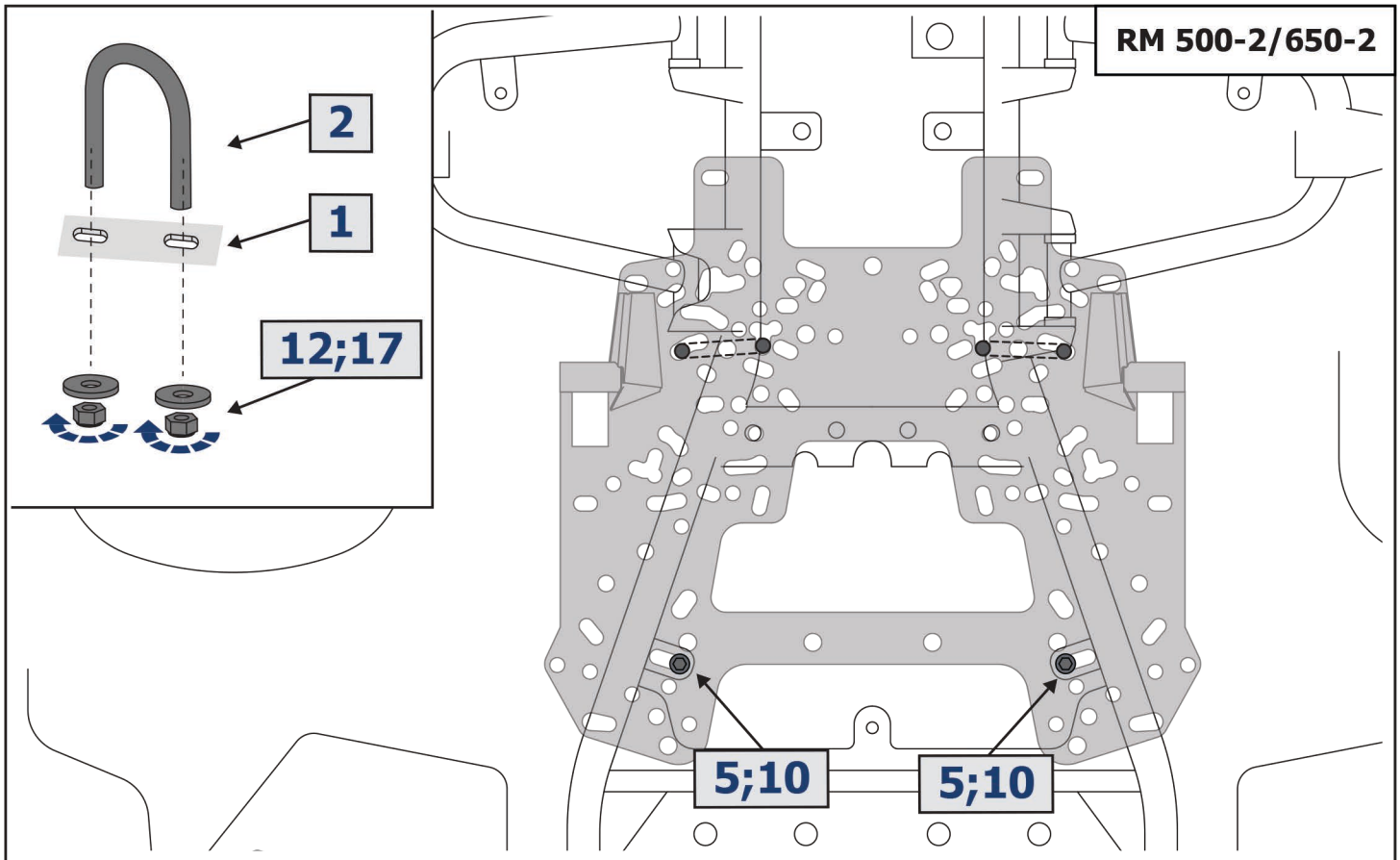
RM 500-2/650-2
2
1
12;17
5;10
5;10

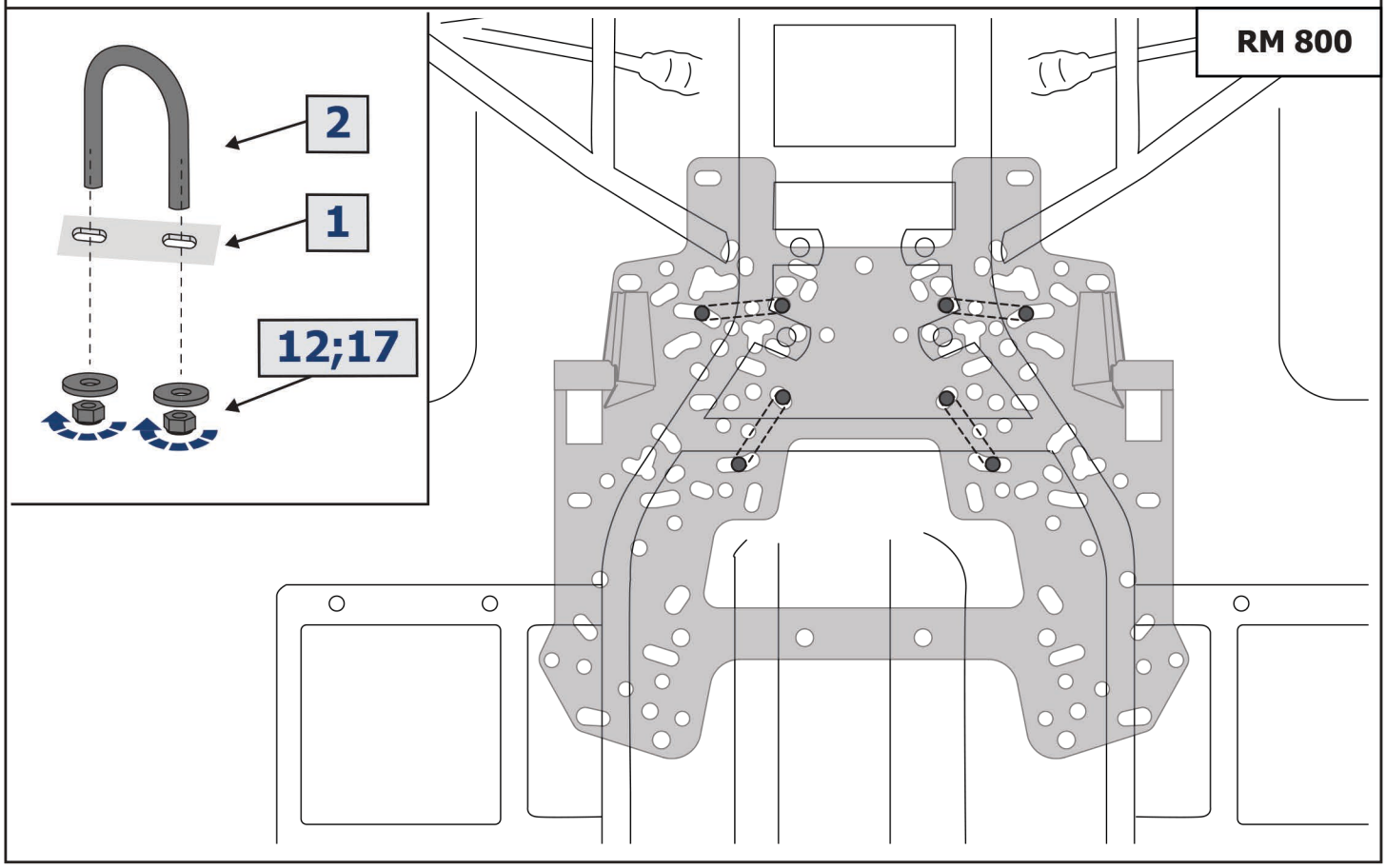
RM 800
2
1
12;17

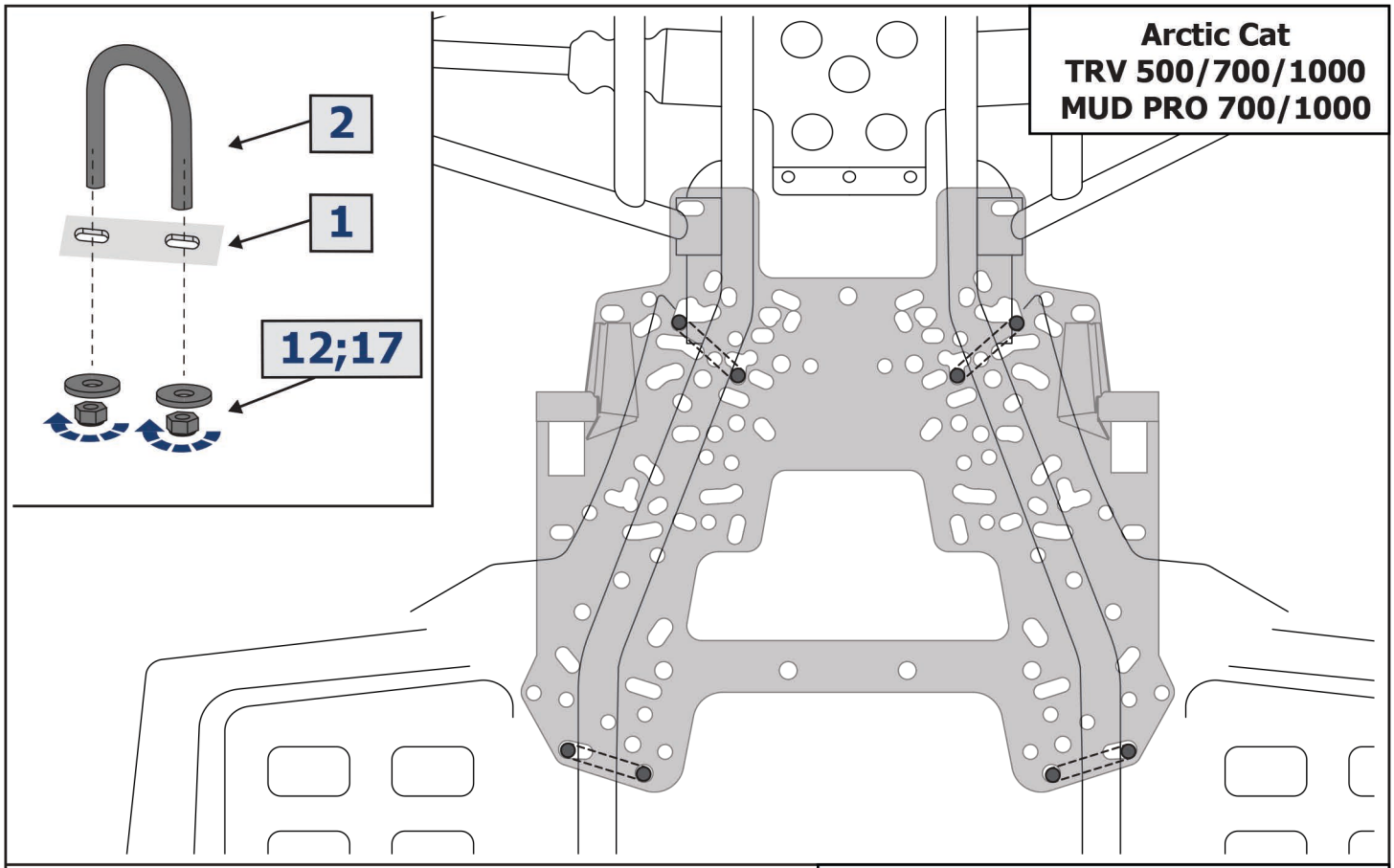
2
1
12;17
Arctic Cat
TRV 500/700/1000
MUD PRO 700/1000

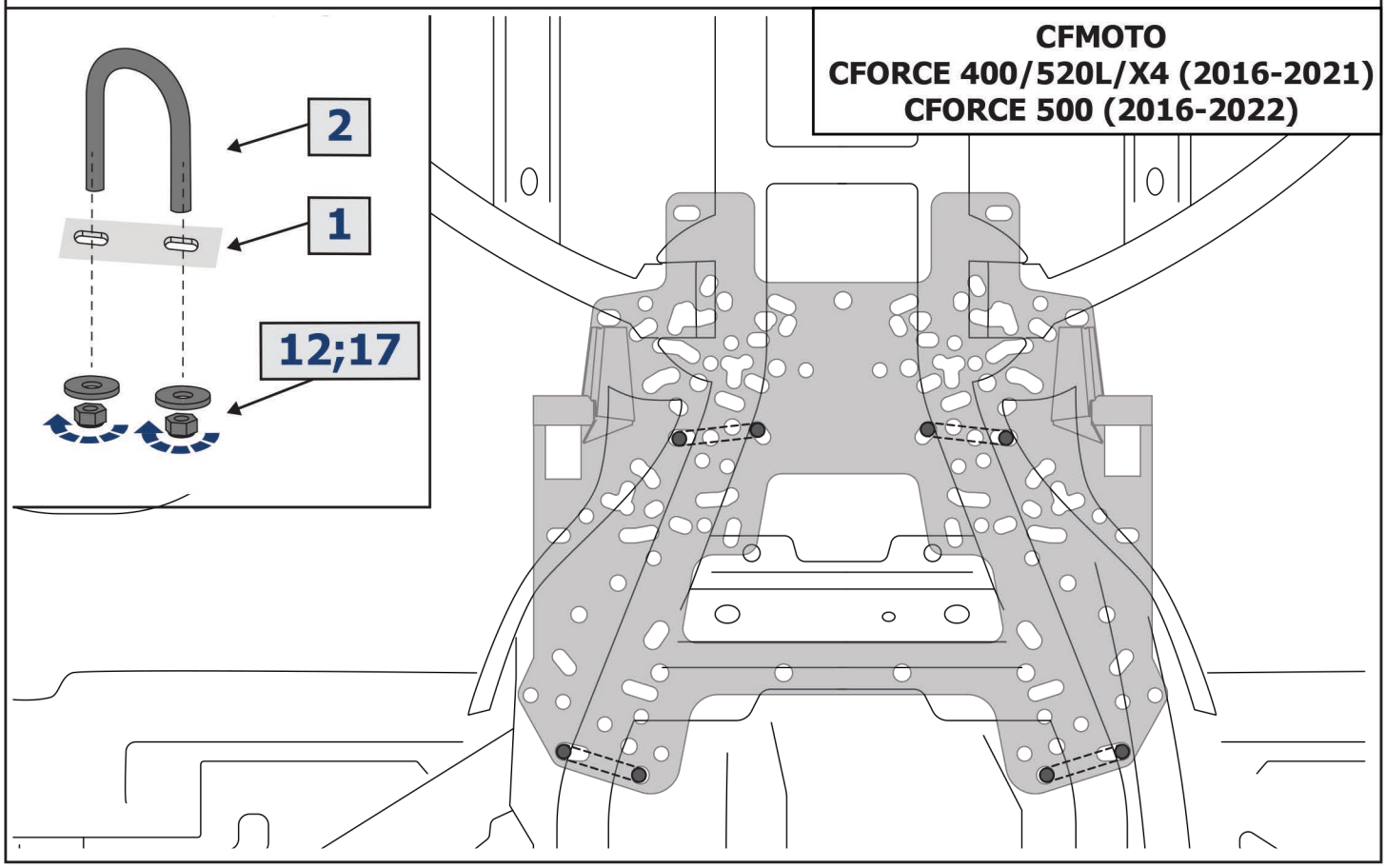
2
1
12;17
CFMOTO
CFORCE 400/520L/X4 (2016-2021)
CFORCE 500 (2016-2022)

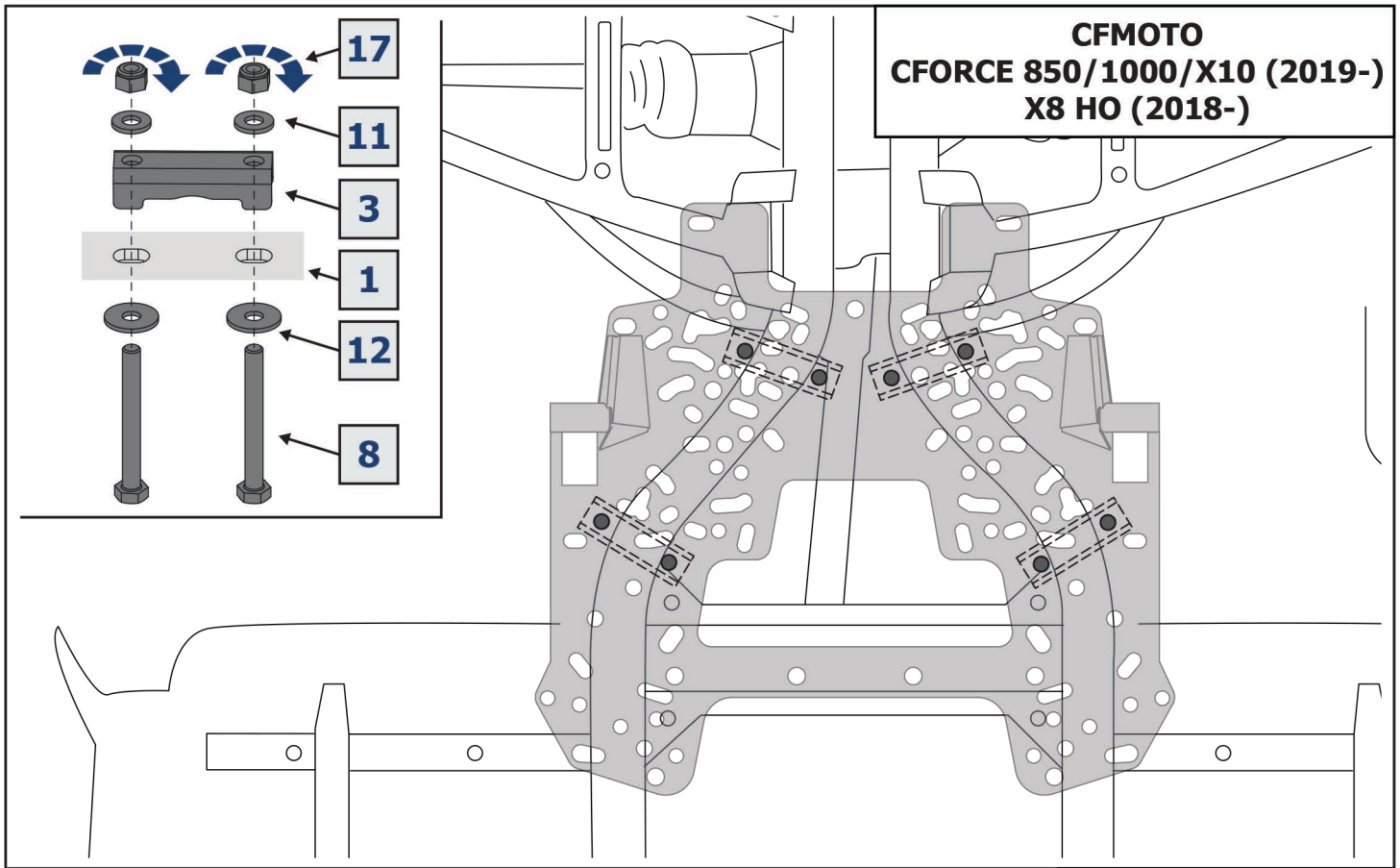
17
11
3
1
12
8
CFMOTO
CFORCE 850/1000/X10 (2019-)
X8 HO (2018-)

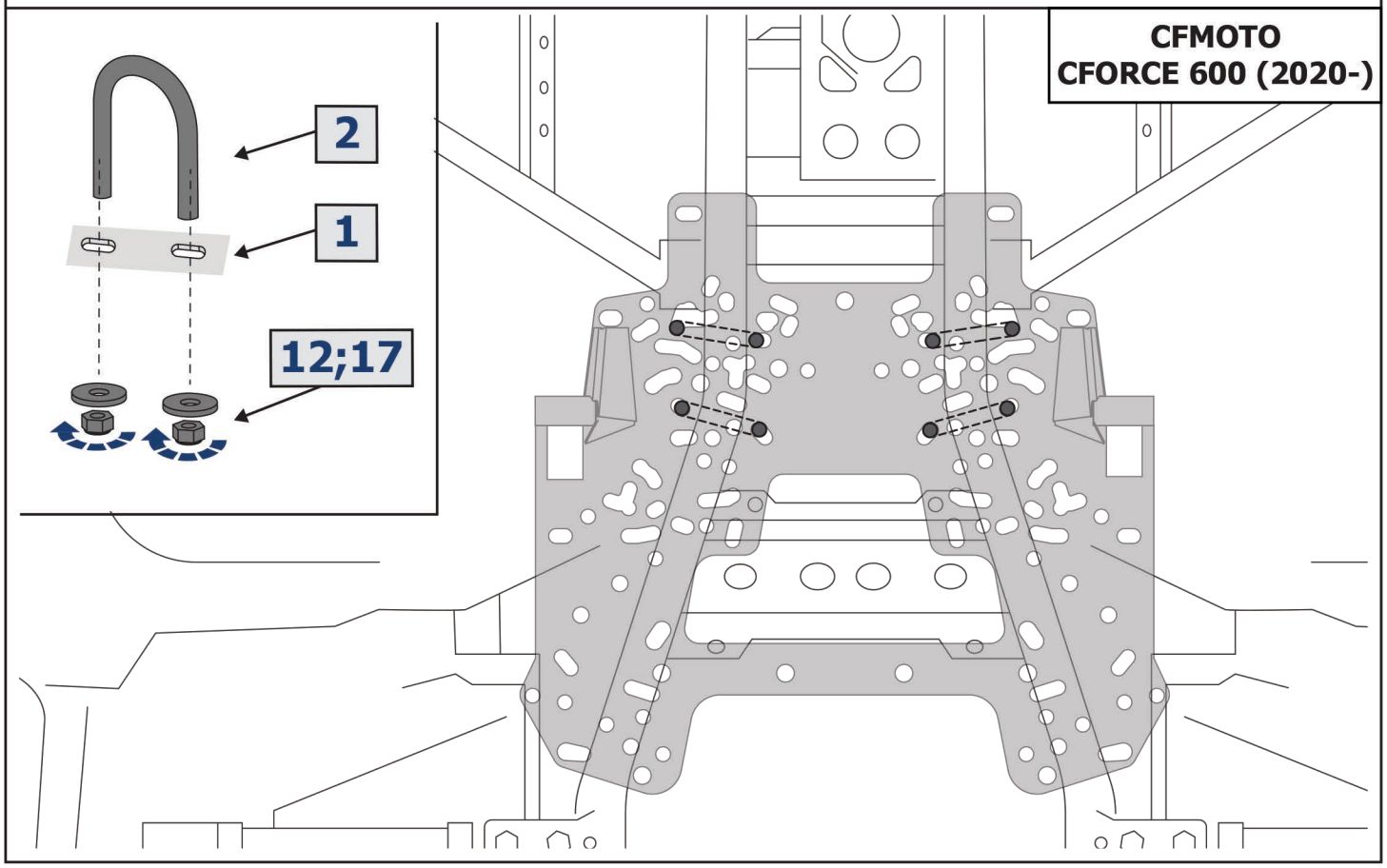
2
1
12;17
CFMOTO
CFORCE 600 (2020-)

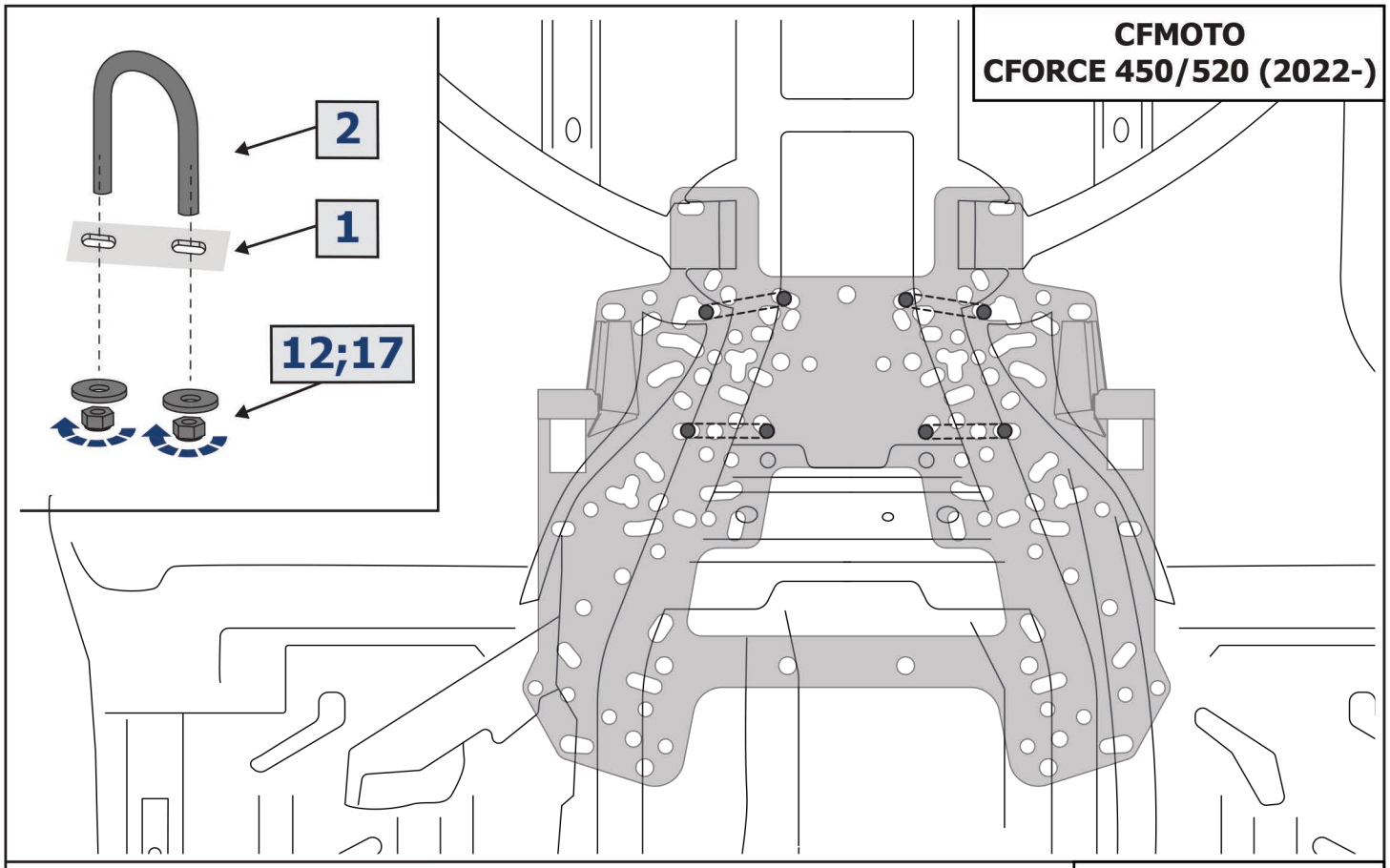
CFMOTO
CFORCE 450/520 (2022-)
2
1
12;17

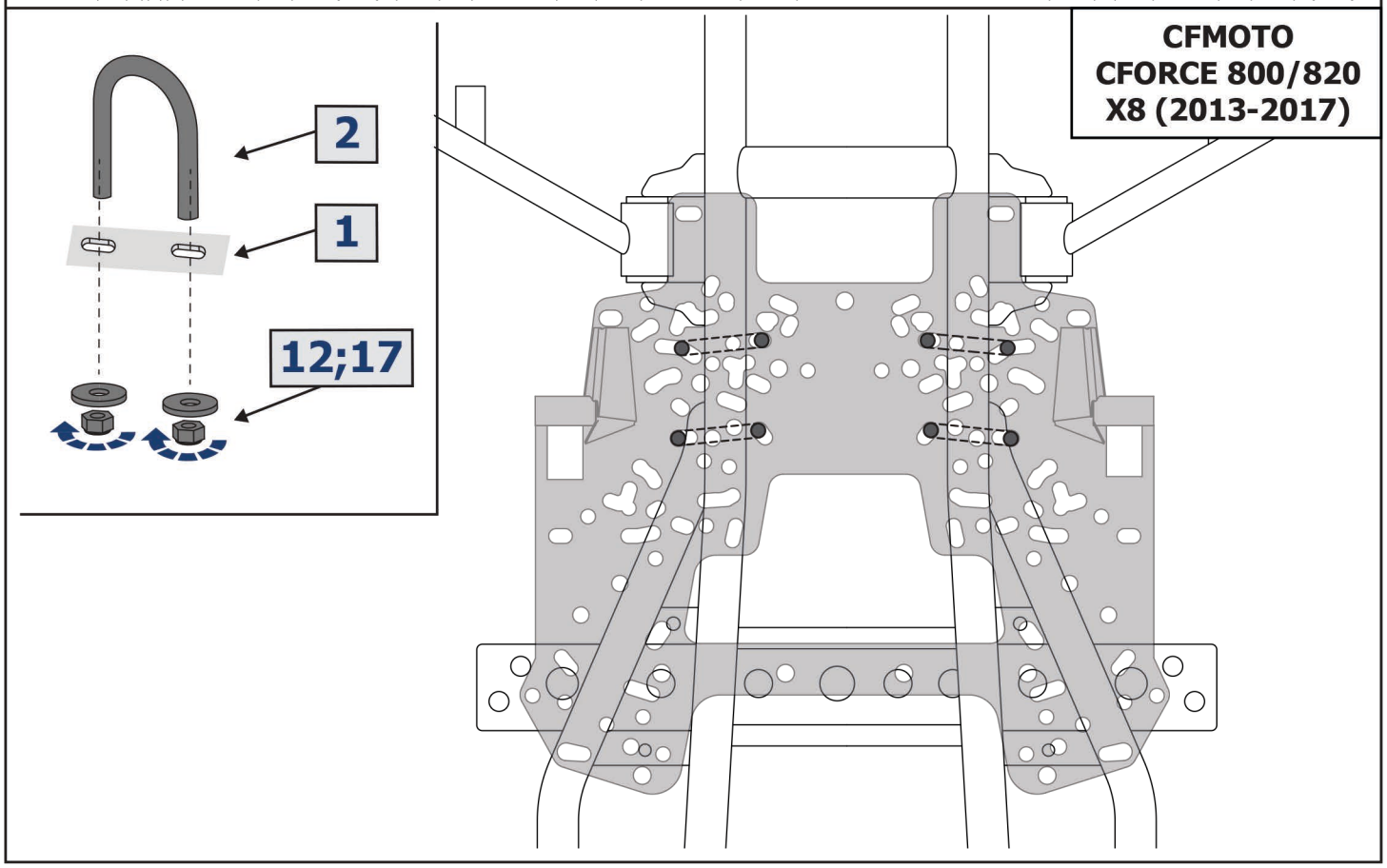
CFMOTO
CFORCE 800/820
X8 (2013-2017)
2
1
12;17

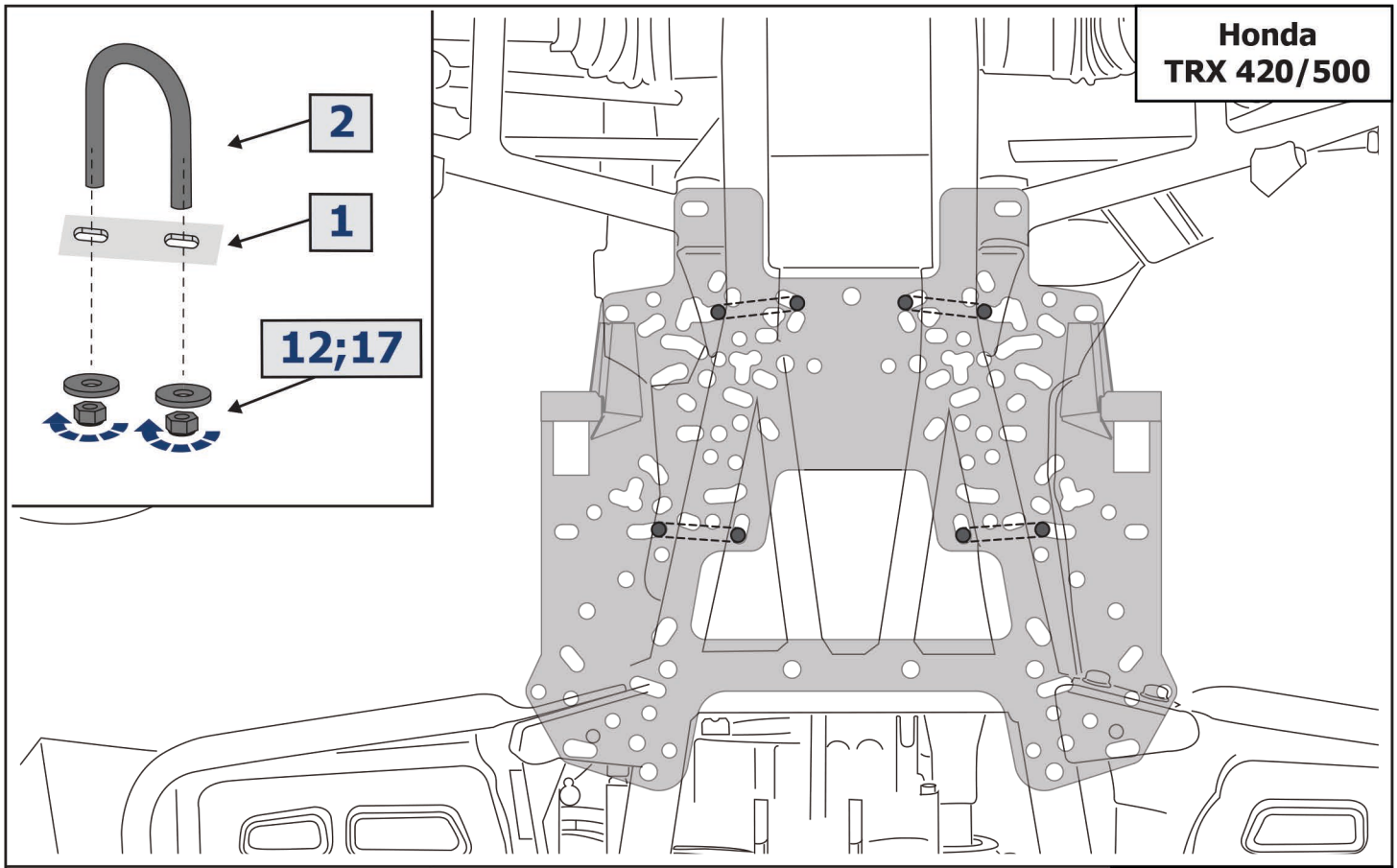
2
1
12;17
Honda
TRX 420/500

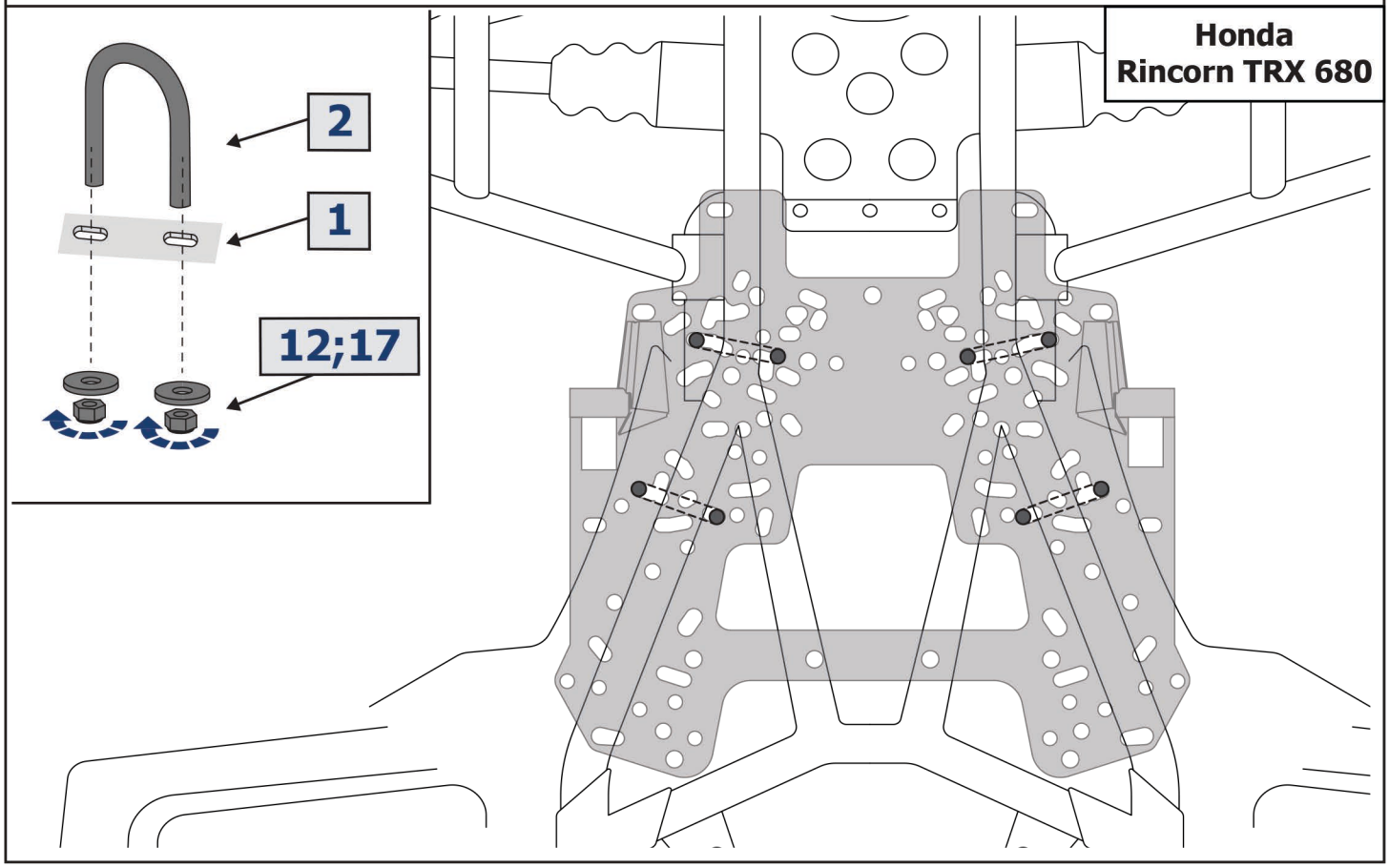
2
1
12;17
Honda
Rincorn TRX 680

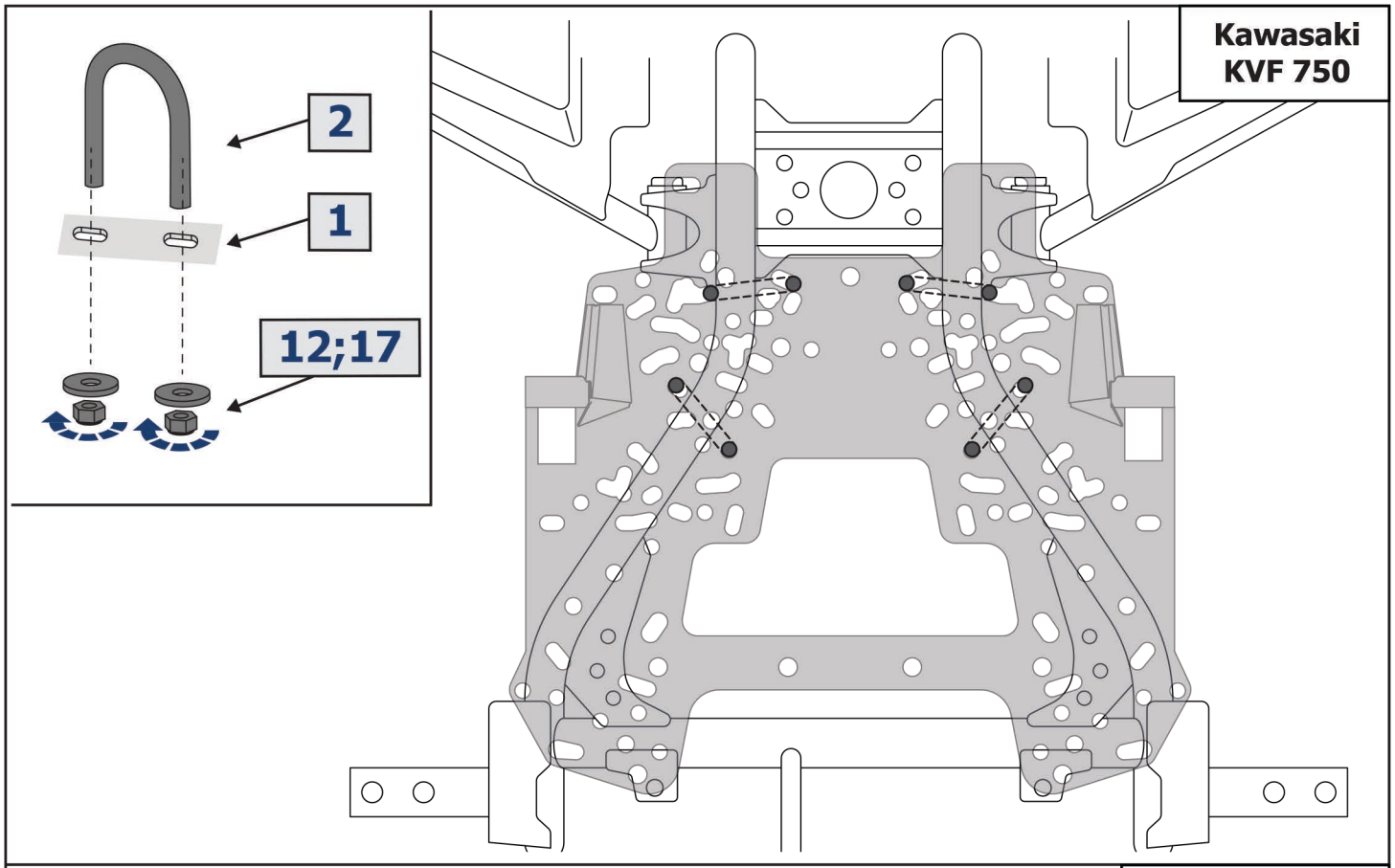
2
1
12;17
Kawasaki
KVF 750

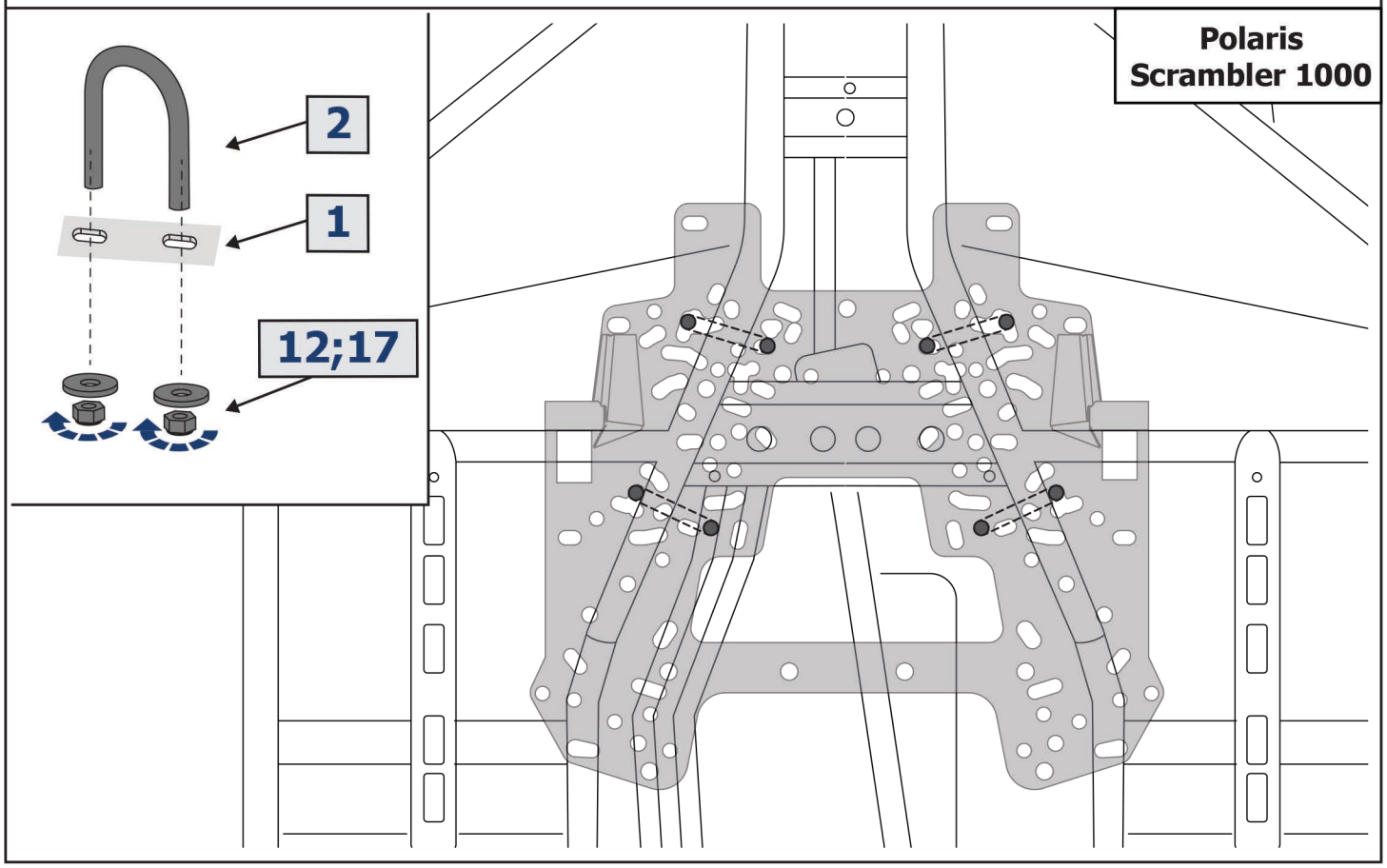
2
1
12;17
Polaris
Scrambler 1000

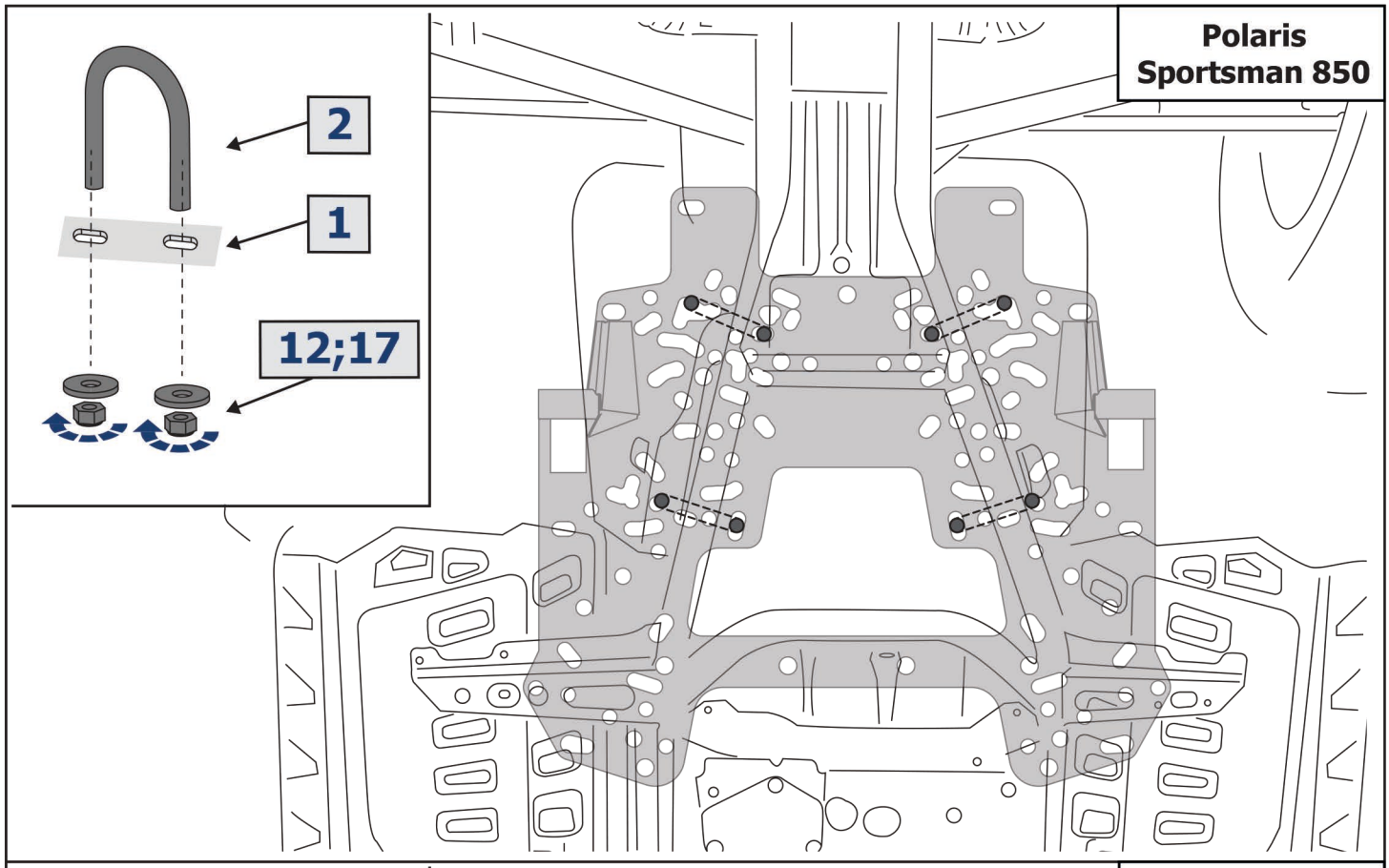
Polaris
Sportsman 850
2
1
12;17

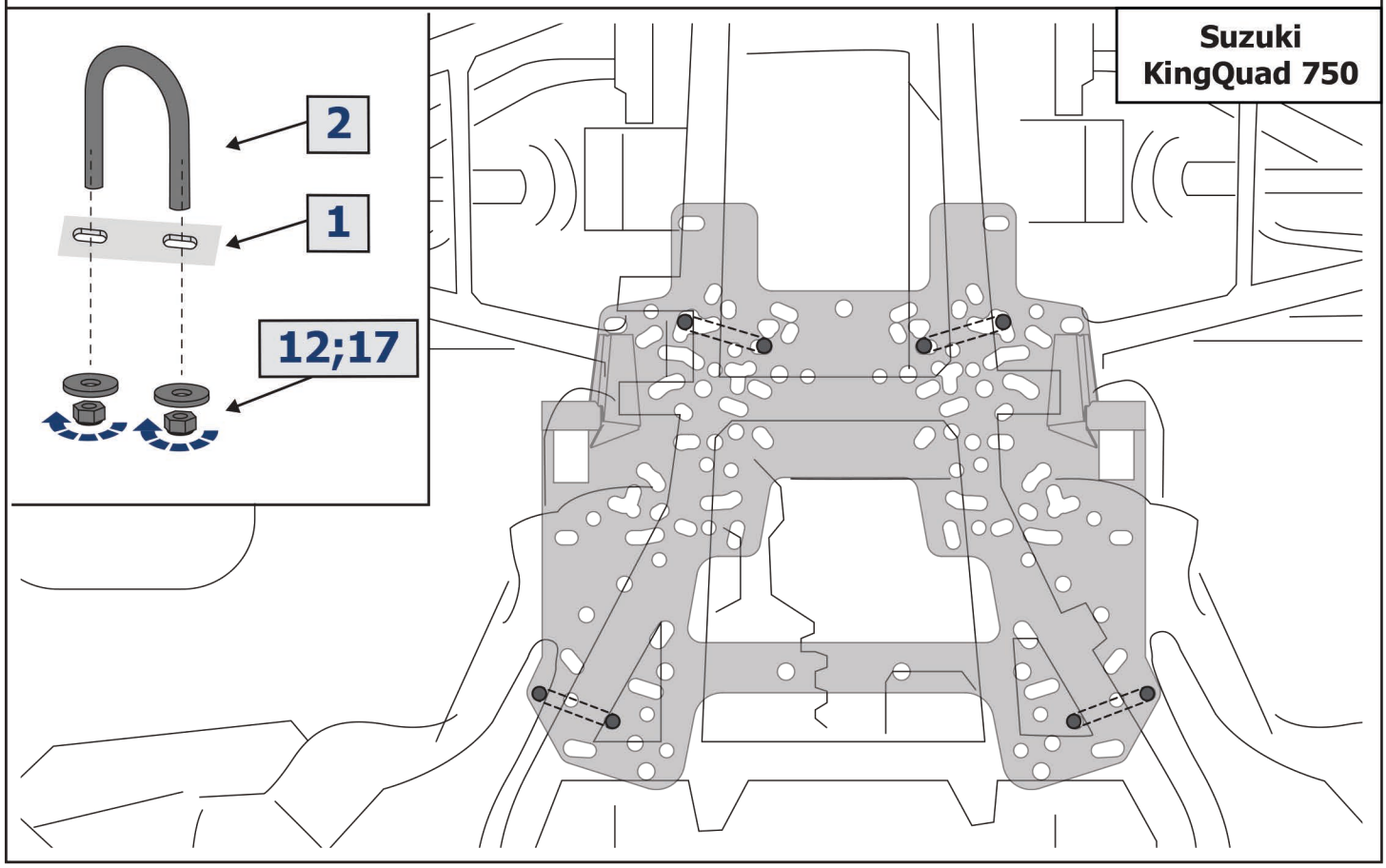
Suzuki
KingQuad 750
2
1
12;17

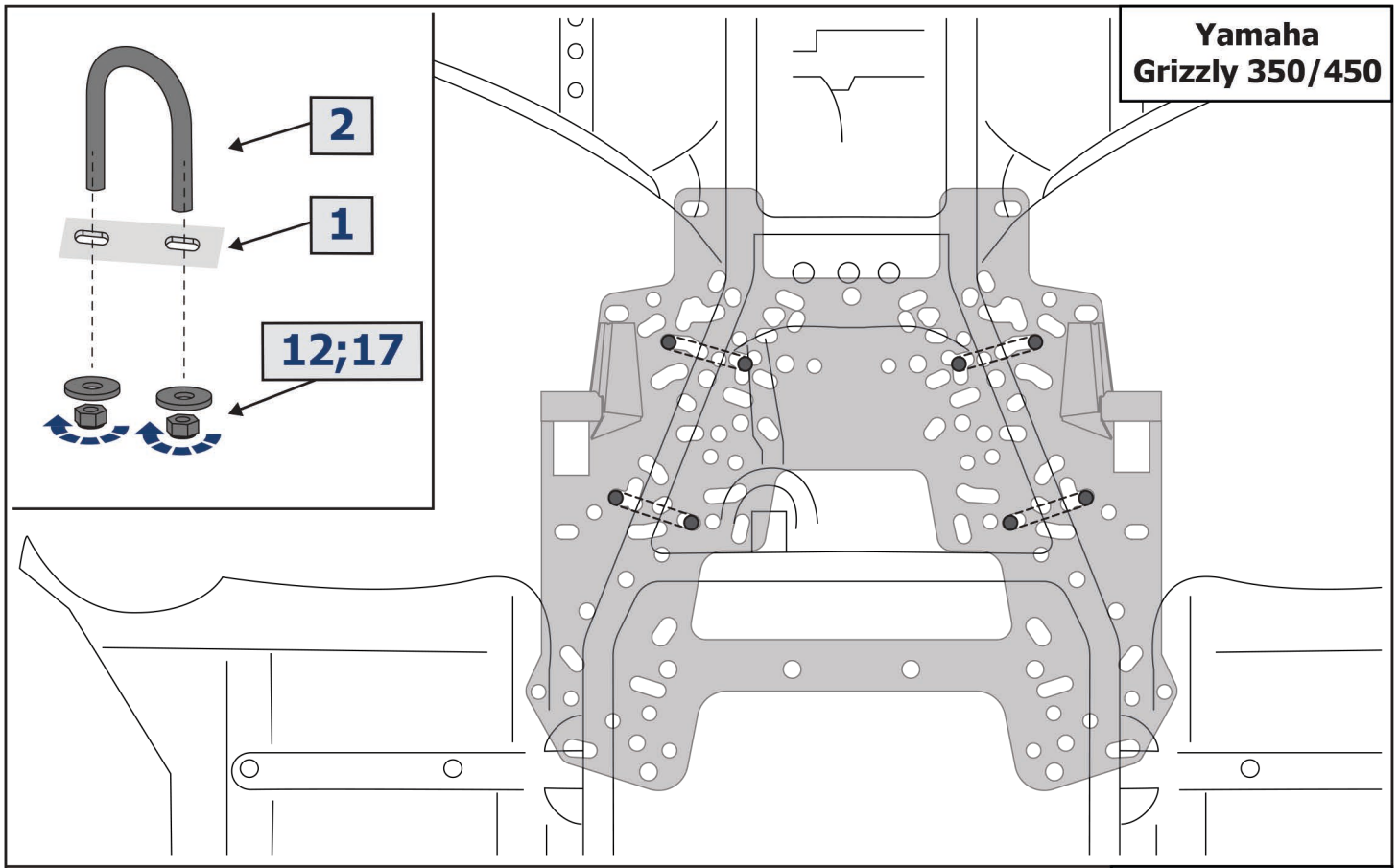
2
1
12;17
Yamaha
Grizzly 350/450

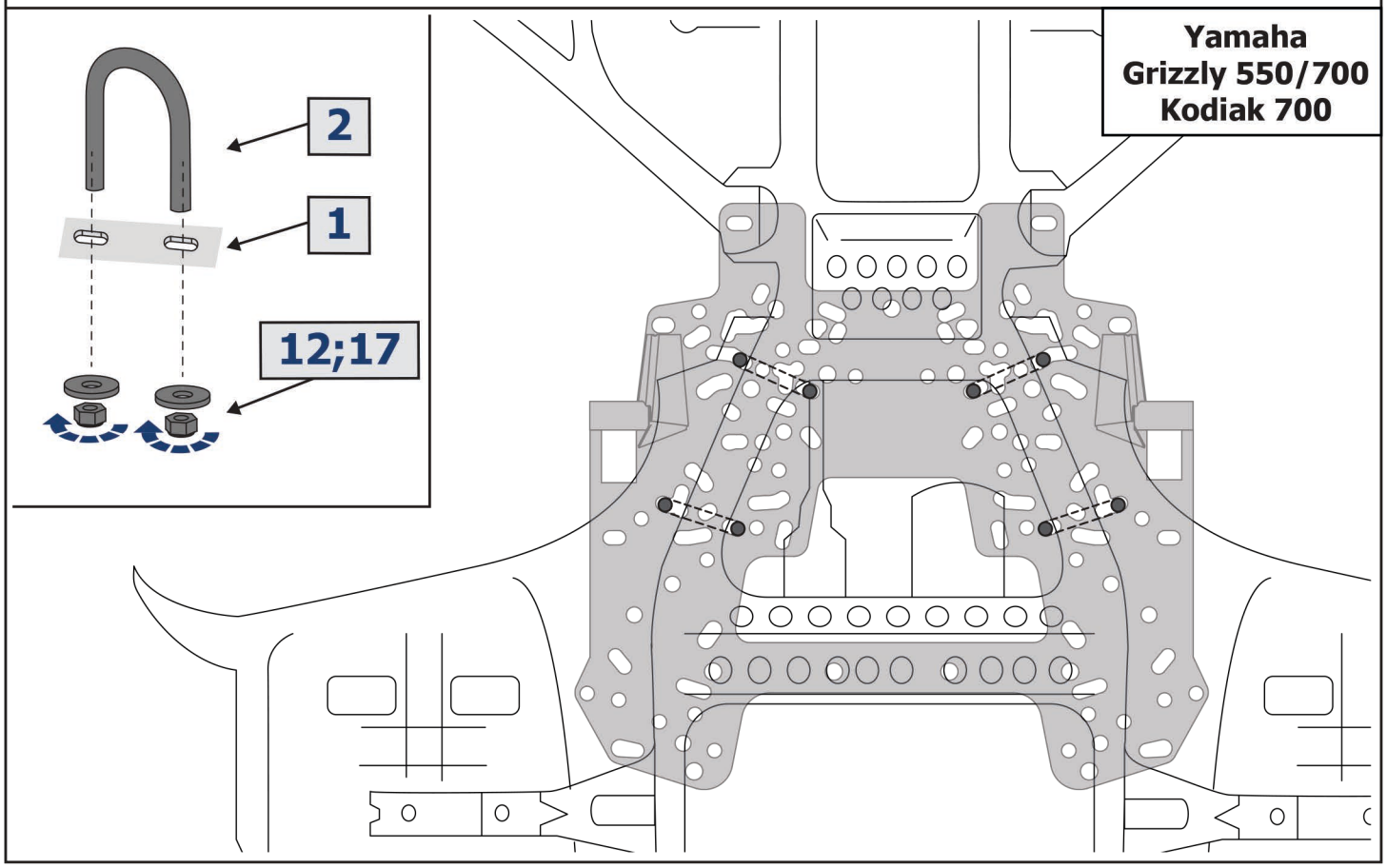
2
1
12;17
Yamaha
Grizzly 550/700
Kodiak 700

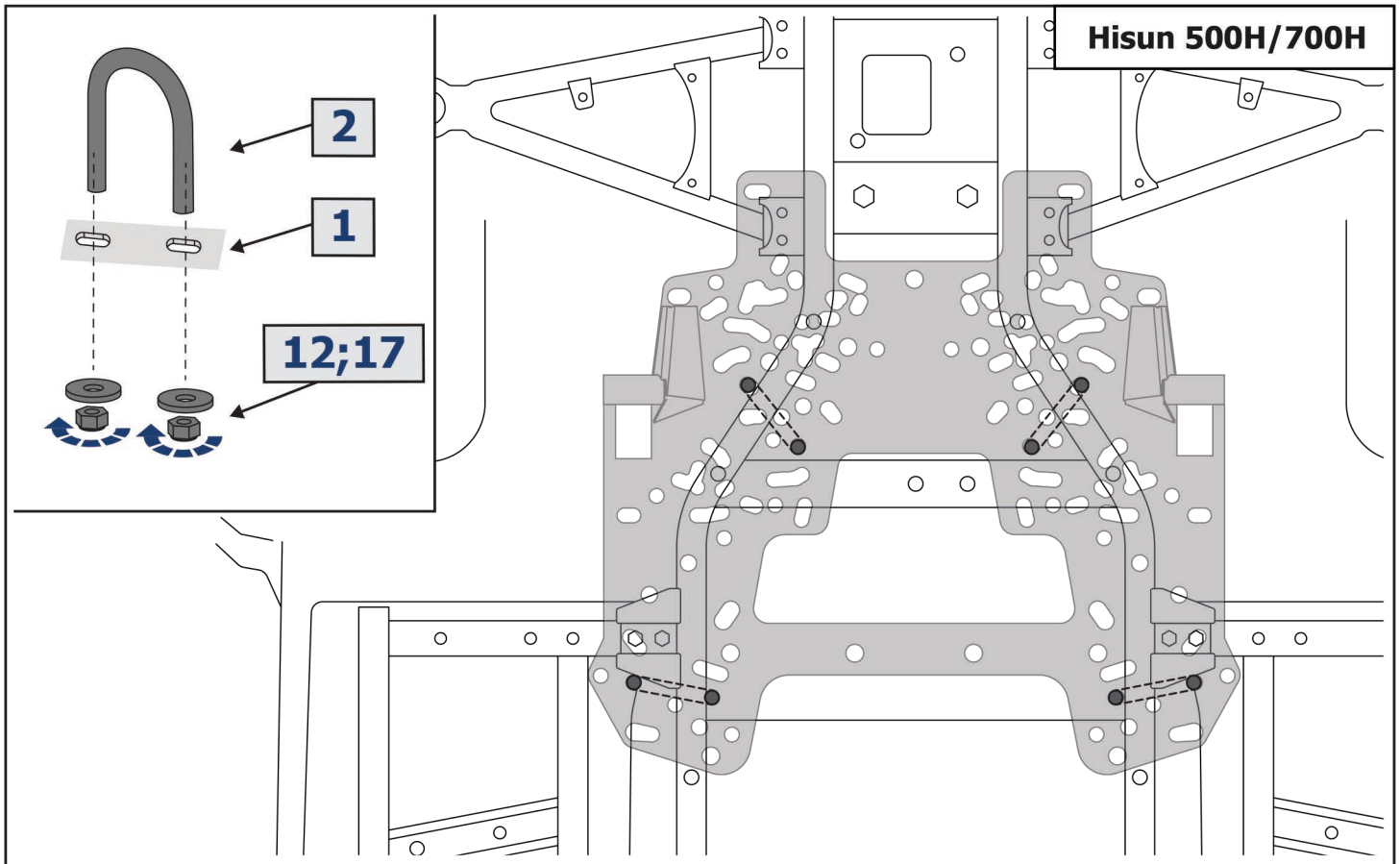


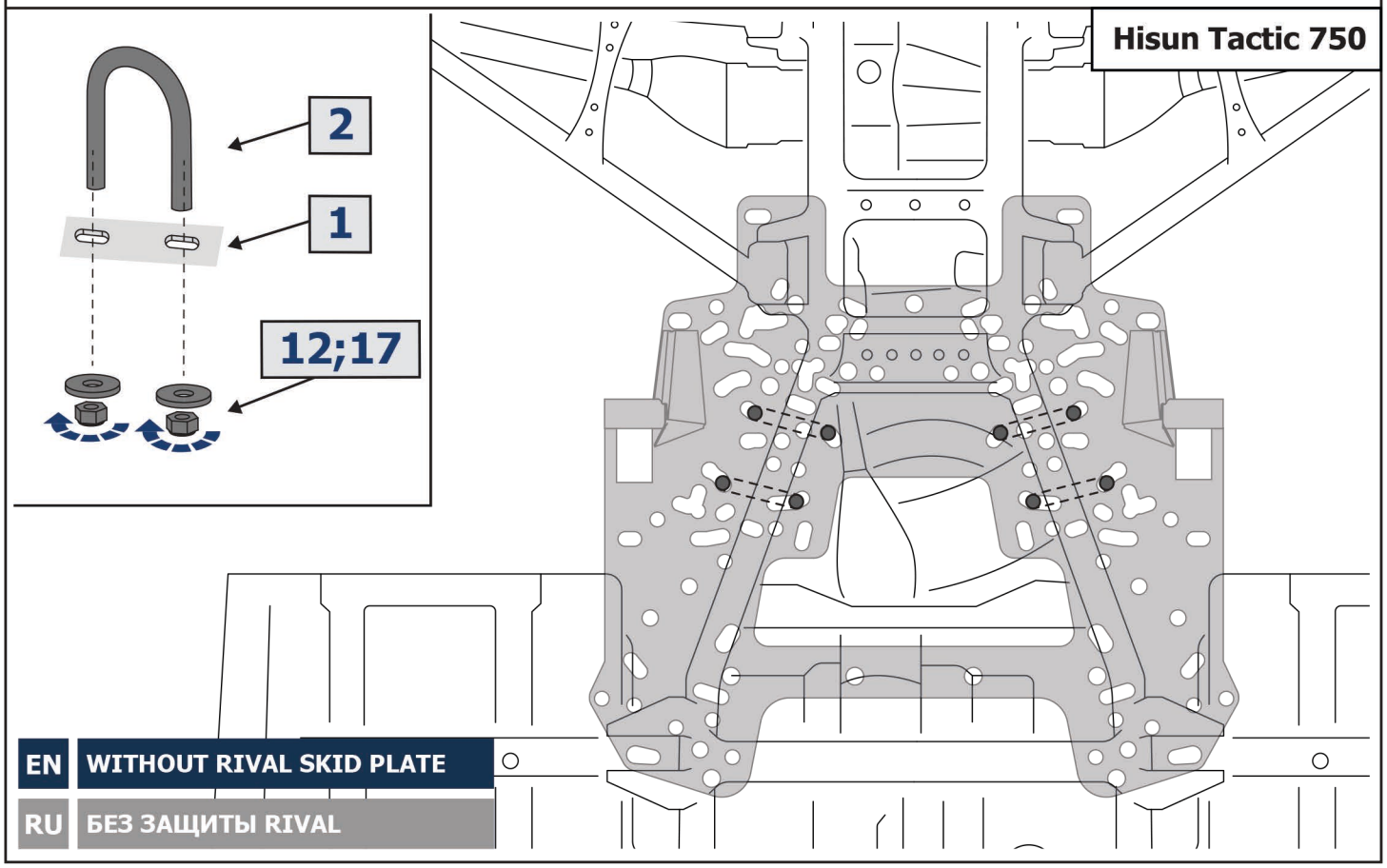


EN WITHOUT RIVAL SKID PLATE

RU БЕЗ ЗАЩИТЫ RIVAL

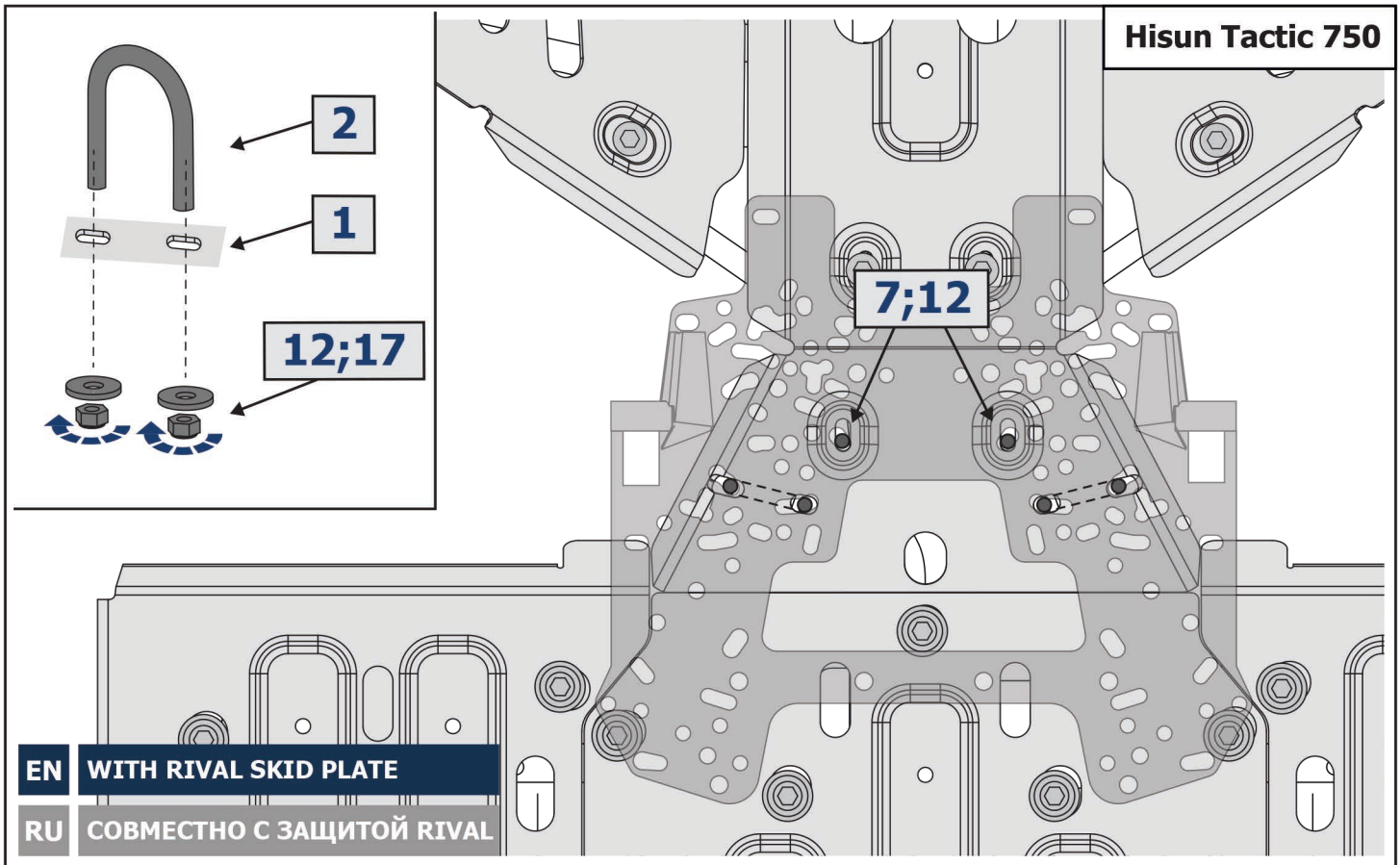
Hisun Tactic 750
2
1
12;17
7;12
EN
WITH RIVAL SKID PLATE
RU
СОВМЕСТНО С ЗАЩИТОЙ RIVAL

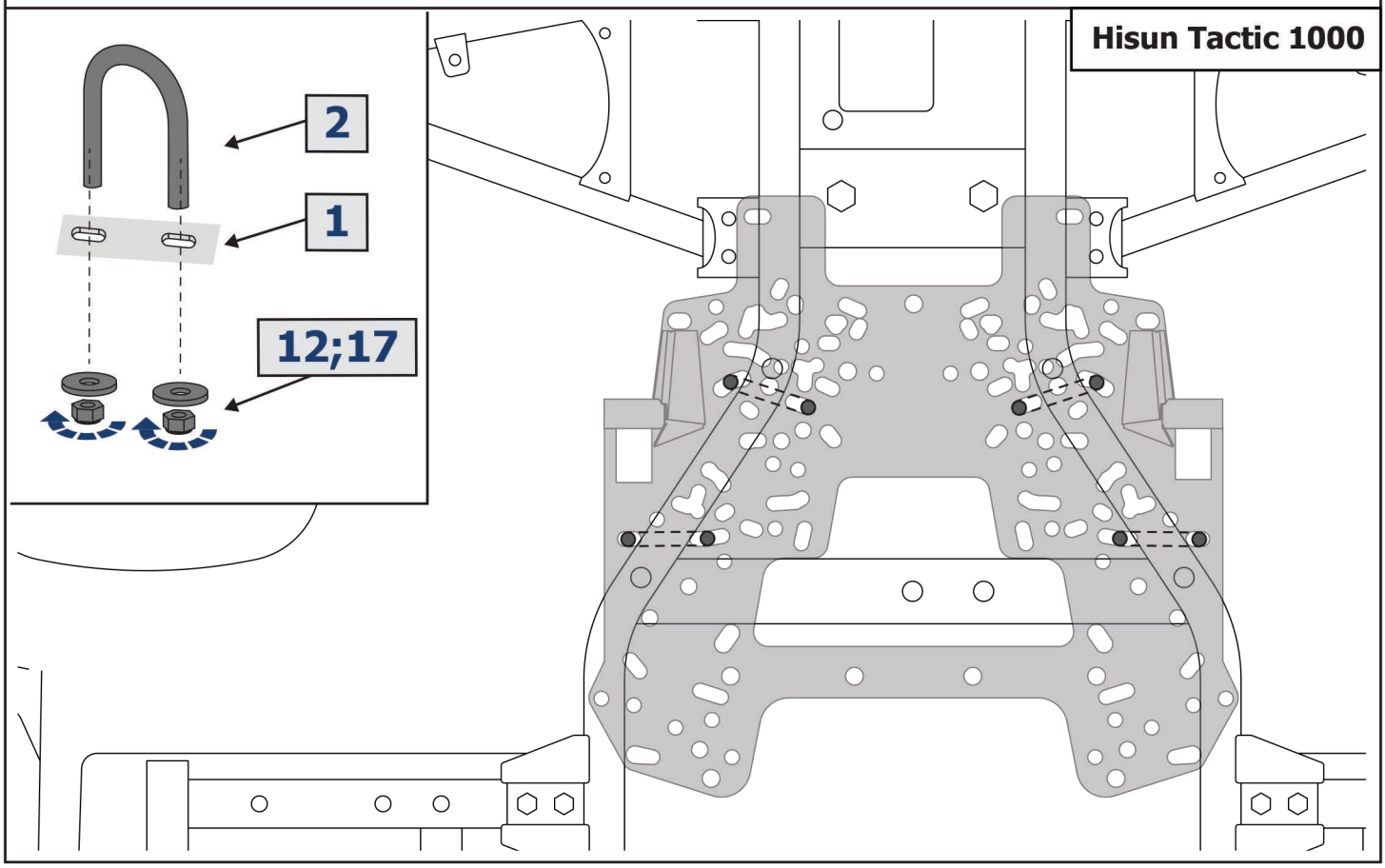
Hisun Tactic 1000
2
1
12;17

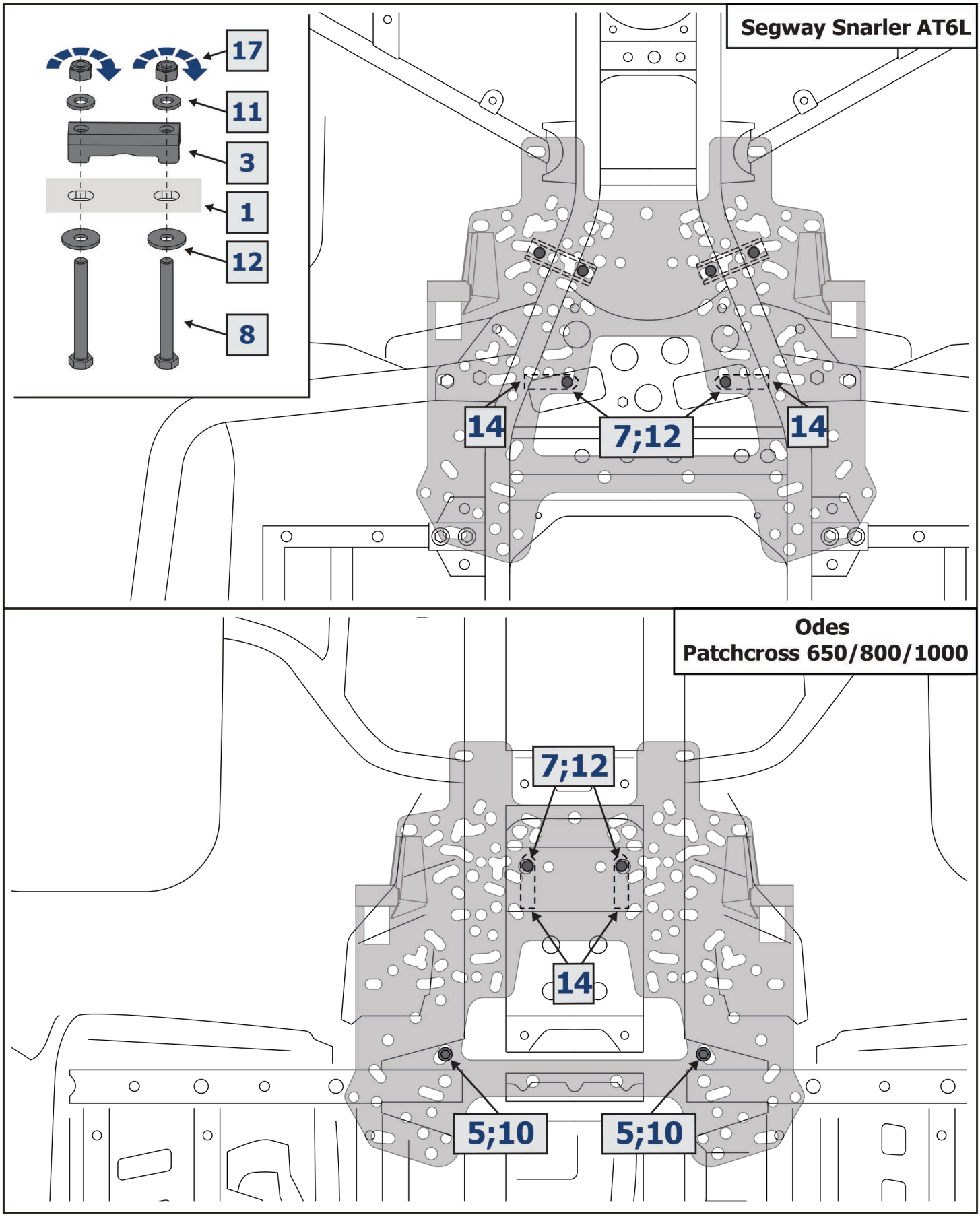
Segway Snarler AT6L
17
11
3
1
12
8
14
7;12
14
Odes
Patchcross 650/800/1000
7;12
14
5;10
5;10

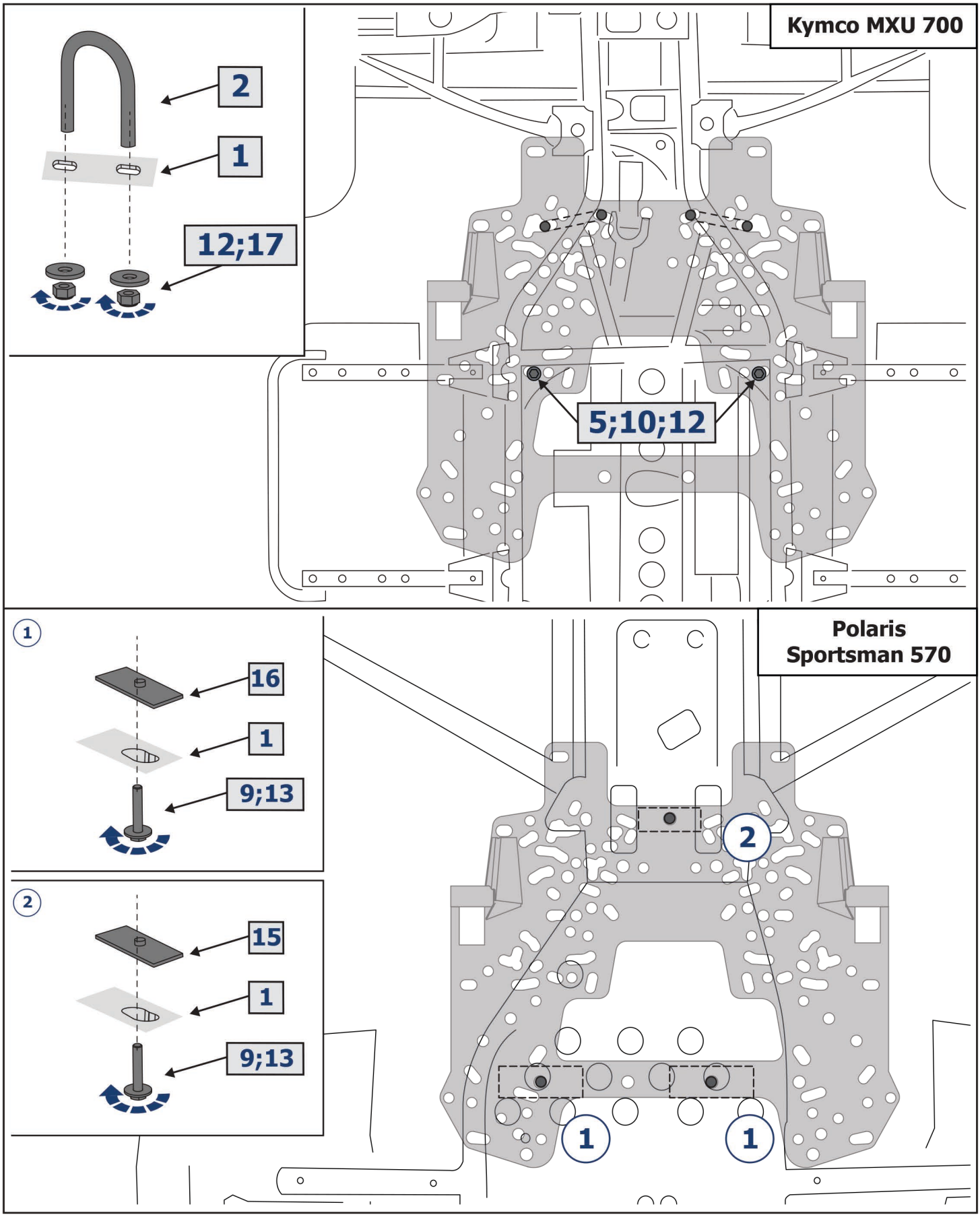
Kymco MXU 700
2
1
12;17
5;10;12
Polaris
Sportsman 570
1
16
1
9;13
2
15
1
9;13
2
1
1

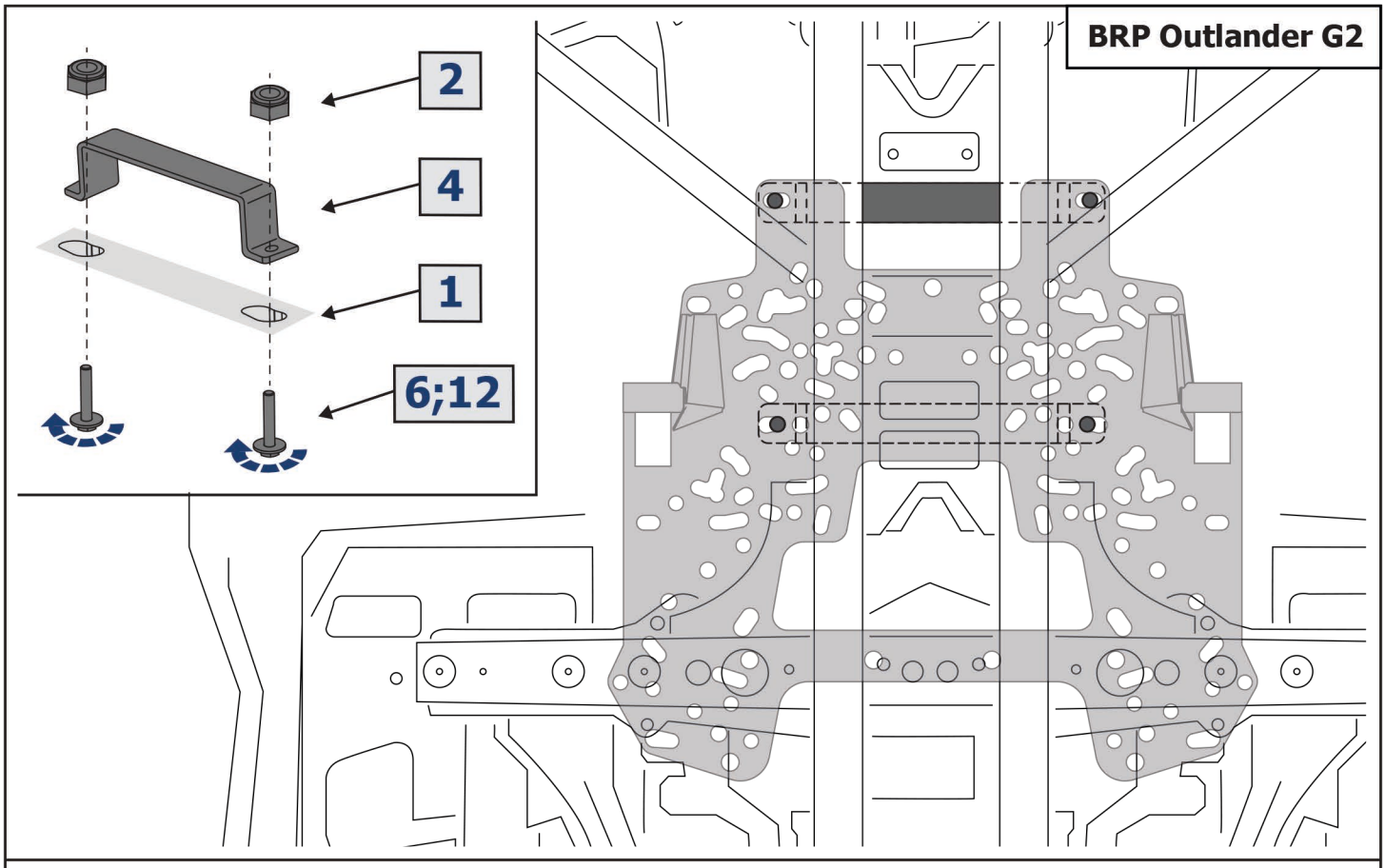
BRP Outlander G2
2
4
1
6;12